Gi 548 P – Gi 548 V – Gi 553 V – LRi 548 P – LRi 548 V – LRi 553 V

FI **KÄYTTÖ- JA HUOLTO-OHJE**

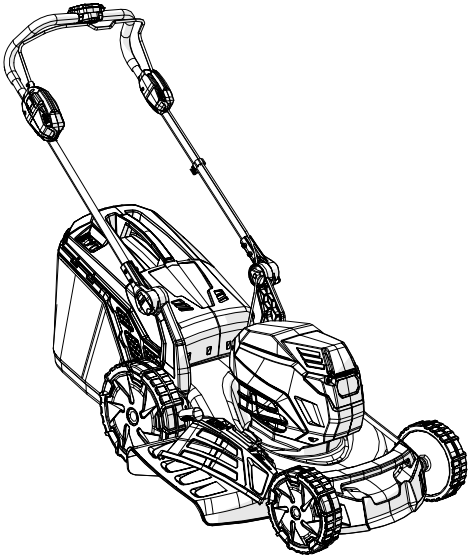

1

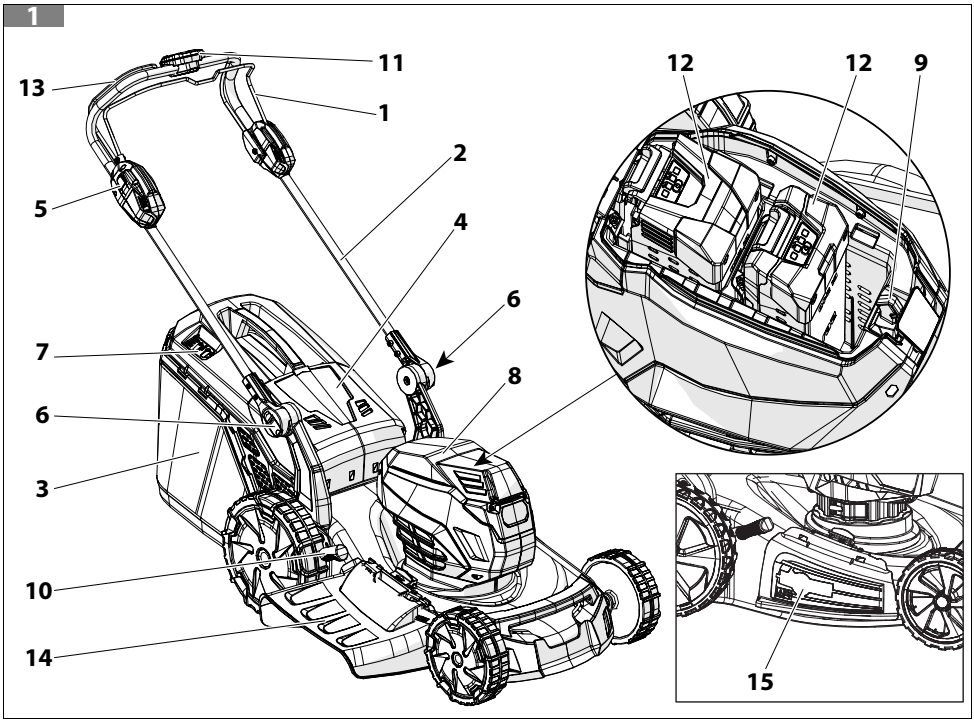
11
13
1
2
5
4
6
7
8
6
3
10
14
12
12
9
15

2

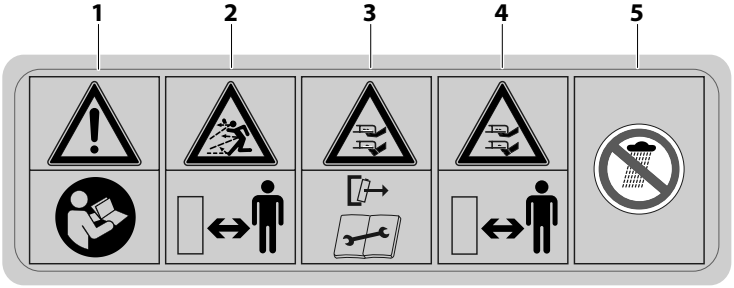
1
2
3
4
5

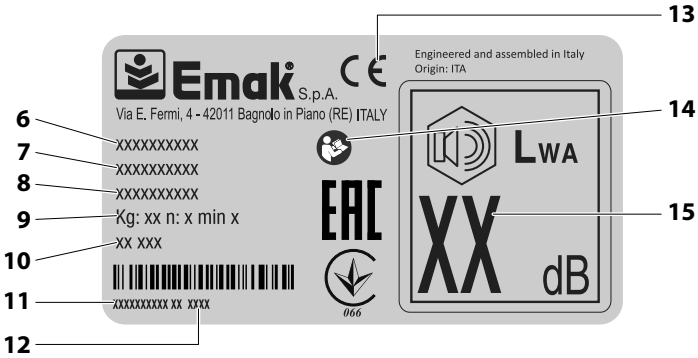
13
Emak S.p.A.
Via E. Fermi, 4 - 42011 Bagnolo in Piano (RE) ITALY
Engineered and assembled in Italy
Origin: ITA
6
xxxxxxxxxx
7
xxxxxxxxxx
8
xxxxxxxxxx
9
Kg: xx n: x min x
10
xx xxx
11
xxxxxxxxx xx xxxx
12
14
LWA
XX
dB
15
066

3

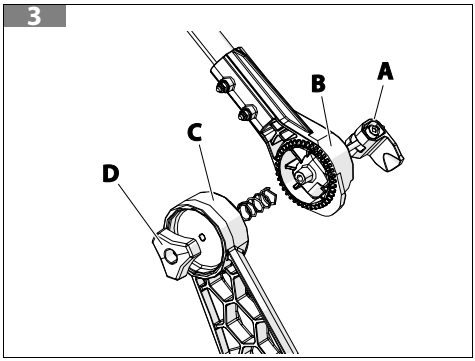

4

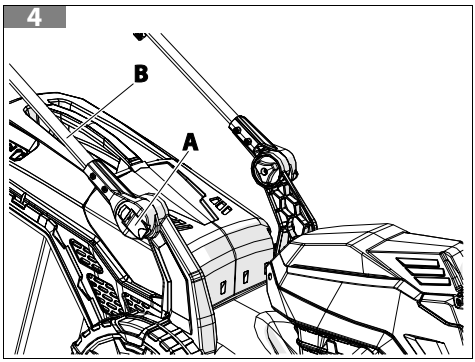

5

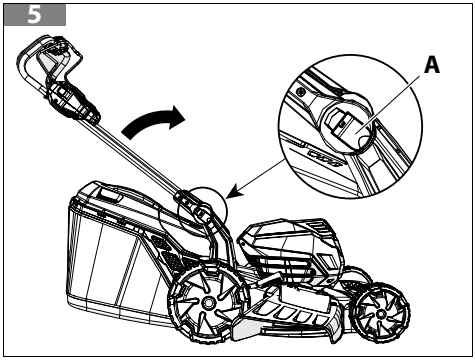

6

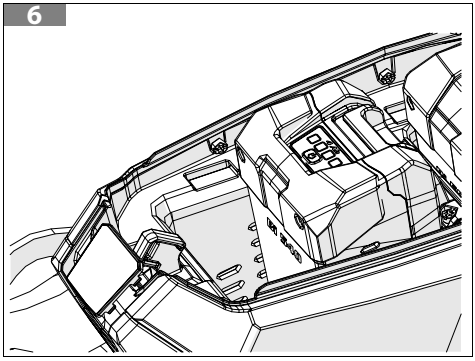

7

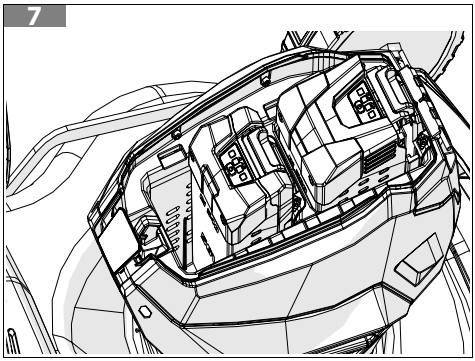

8

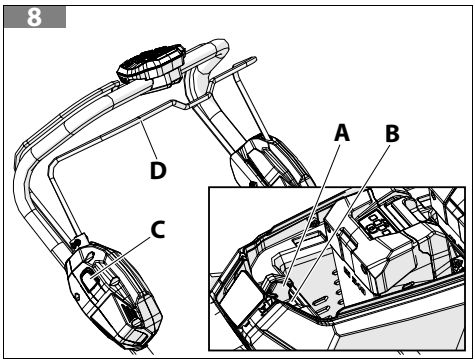

9

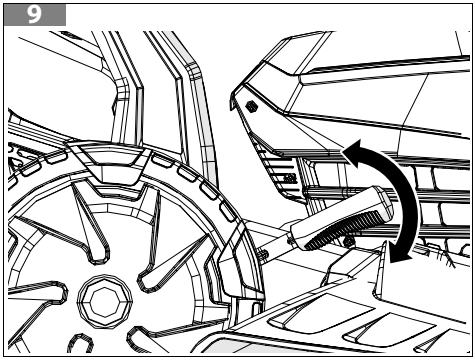

10

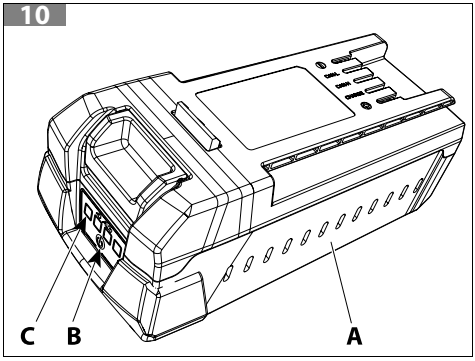

11

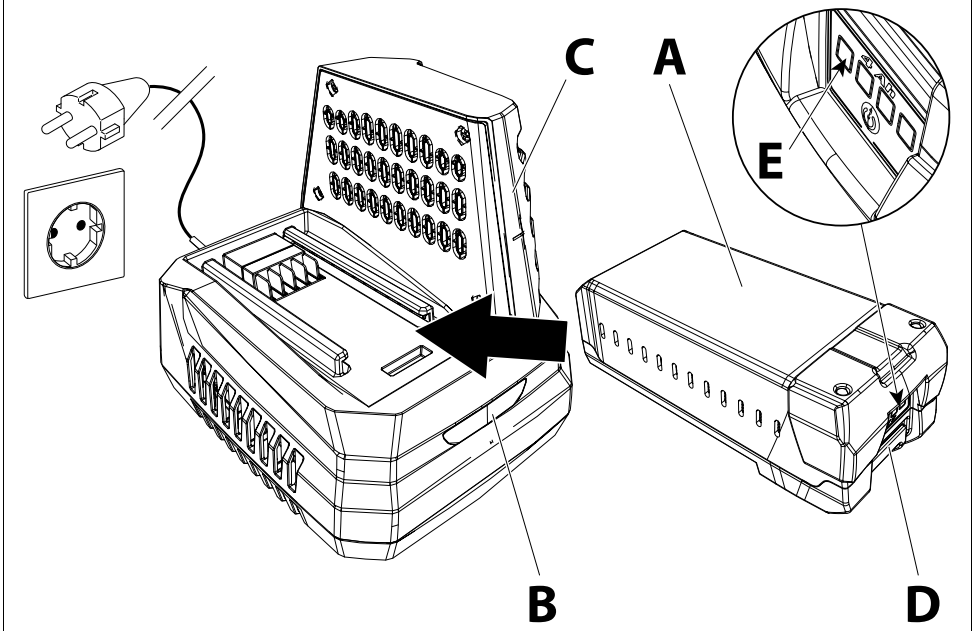

12

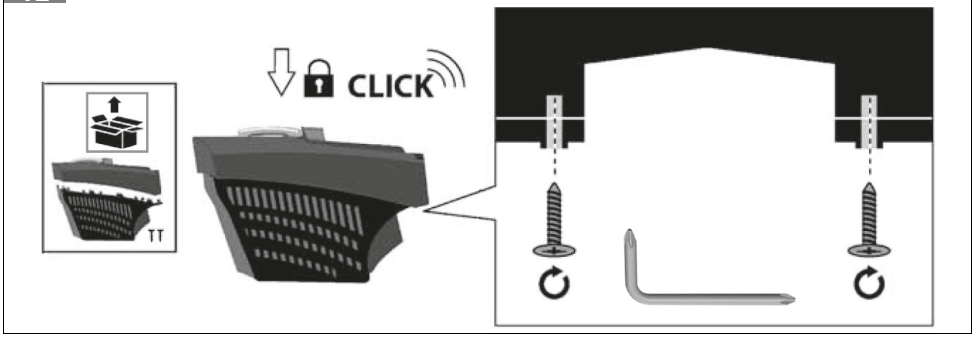

13

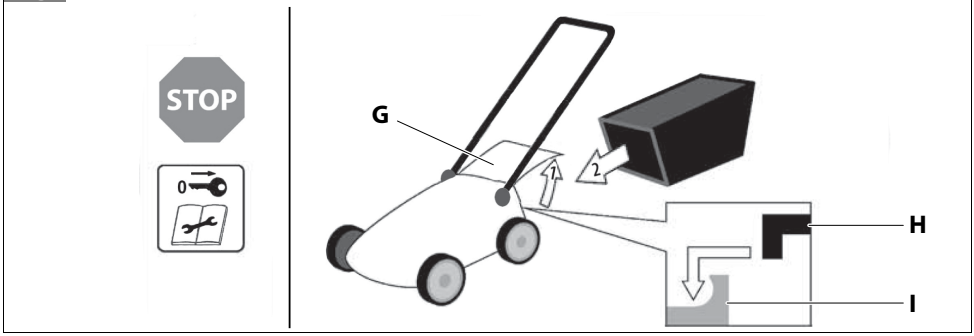

14

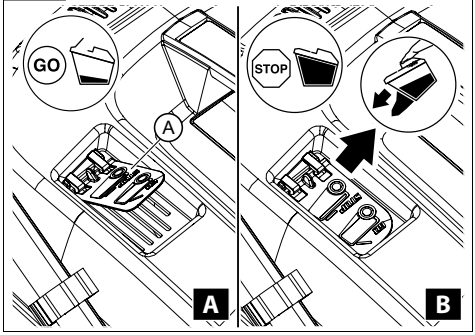

15

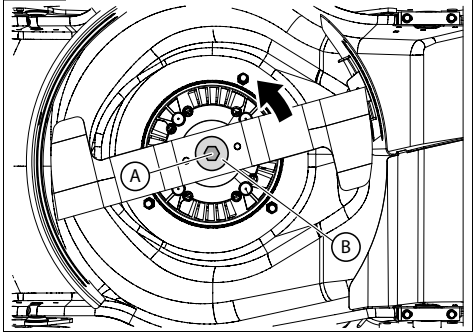

16

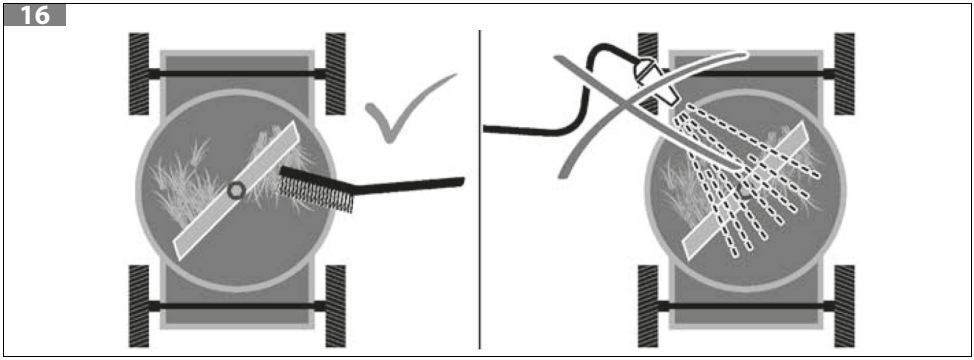

17

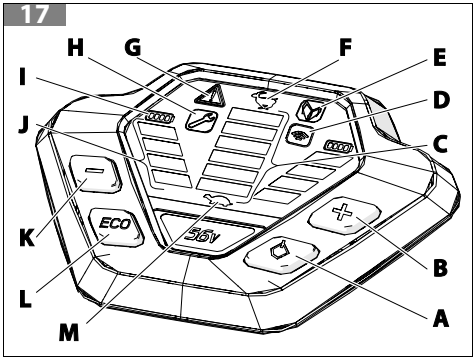

19

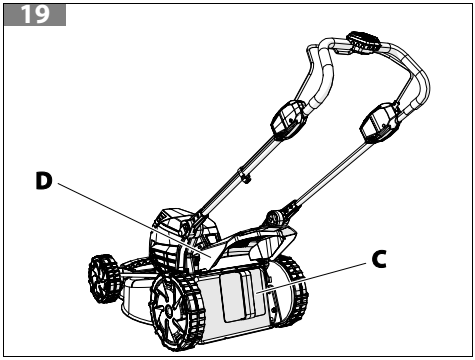

18

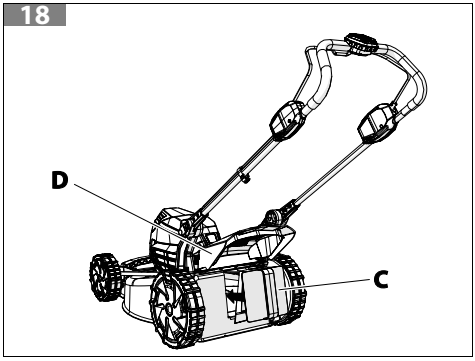

20

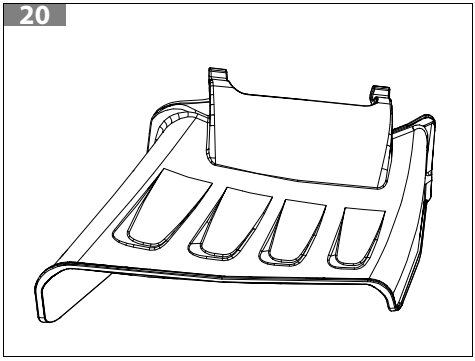

21

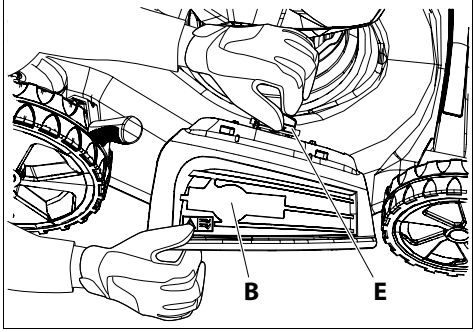

24

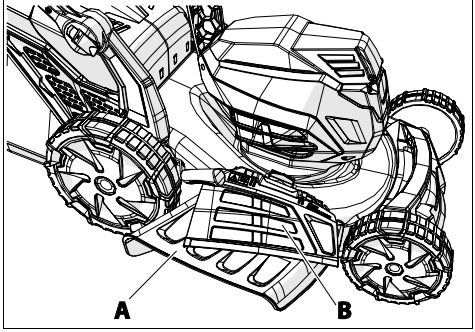

22

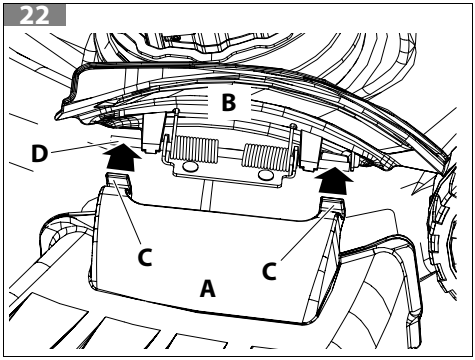

25

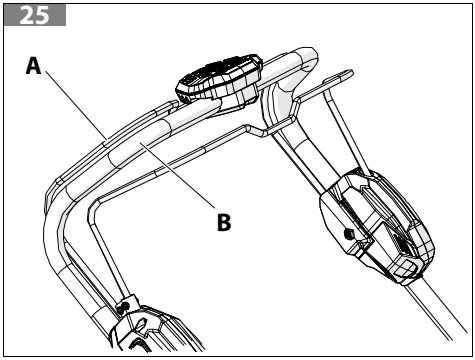

23

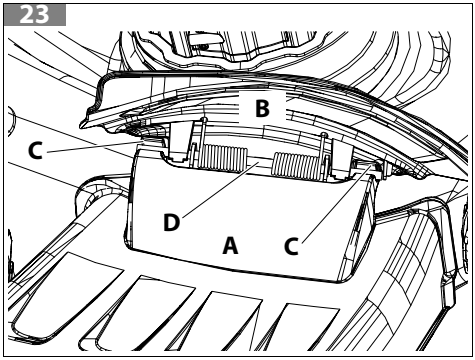

Alkuperäisten ohjeiden käännös

1 JOHDANTO 9
1.1 OPPAAN KÄYTTÖ 9

2 SYMBOLIT JA TURVALLISUUSVAROITUKSET (KUVA 2) 10

3 PÄÄKOMPONENTIT 10

4 LAITTEEN YLEISET TURVALLISUUSOHJEET 11
4.1 TURVALLISUUSOHJEET 11
4.1.1 RUOHONLEIKKURIN TURVALLISUUSVAROITUKSET 14
4.1.2 TIETOJA KÄYTTÄJILLE 15

5 HENKILÖSUOJAVARUSTEET 16

6 ASENNUS 16
6.1 OHJAUSTANGON KIINNITTÄMINEN (KUVA 3) 16
6.2 OHJAUSTANGON KORKEUS (KUVA 4) 17
6.3 OHJAUSTANGON TAIVUTTAMINEN 17
6.4 RUOHOSÄILIÖN KIINNITTÄMINEN (KUVA 12) 17
6.5 AKUN ASENTAMINEN 17

7 TYÖN VALMISTELU 17
7.1 NÄYTTÖ (KUVA 17) 17

8 KÄYNNISTYS 19
8.1 LAITTEEN TARKASTUS 19
8.2 AKUN VARAUSTASON TARKISTUS 19
8.2.1 VARAUSTASON VALVONTA (KUVA 10) 19
8.3 AKUN LATAAMINEN 20
8.3.1 OIKEA KÄYTTÖTAPA 20
8.3.2 LATAUSMENETTELY (KUVA 11) 21
8.3.3 AKKULATURIN MERKKIVALOJEN SELITE (B, KUVA 11) 21
8.3.4 LATAUKSEN PÄÄTTYMINEN 21
8.4 LAITTEEN KÄYNNISTÄMINEN 21

9 LAITTEEN KÄYTTÖ 22
9.1 KIELLETTY KÄYTTÖ 22
9.2 TYÖOHJEET 22
9.3 MOBIILISOVELLUS 23
9.3.1 LAITTEEN YHDISTÄMINEN SOVELLUKSEEN 23
9.3.2 LAITTEEN ENSIMMÄINEN KÄYTTÖKERTA 23
9.4 LEIKKAUSKORKEUDEN SÄÄTÄMINEN 23
9.5 TÄYDEN RUOHOSÄILIÖN ILMAISIN 23
9.6 SILPPUAMINEN 24
9.7 LEIKKUUJÄTTEEN POISTAMINEN SIVULTA (VAIN SIVULTA POISTAVAT MALLIT) 24
9.8 RUOHON LEIKKAAMINEN (VAIN ITSEVETÄVÄT MALLIT) 24

10 MOOTTORIN SAMMUTTAMINEN 24

11 HUOLTO 25
11.1 MOOTTORIN JÄÄHDYTTÄMINEN 25
11.2 AKUN KÄSITTELY 25
11.2.1 AKUN HUOLTAMINEN JA SÄILYTTÄMINEN 25
11.3 LEIKKUUTERÄN HUOLTO 26
11.4 TERÄ 26
11.5 RUOHOSÄILIÖ 27
11.6 TARVITTAESSA TEHTÄVÄ HUOLTO 27
11.7 HUOLTOTAULUKKO 28

Alkuperäisten ohjeiden käännös

12 KULJETUS 28

13 VARASTOINTI 29

14 YMPÄRISTÖNSUOJELU 29

14.1 KÄYTÖSTÄPOISTO JA HÄVITTÄMINEN 30

15 TEKNISET TIEDOT 30

16 VAATIMUSTENMUKAISUUSVAKUUTUS 32

17 TAKUUTODISTUS 33

18 VIANMÄÄRITYS 34

1 JOHDANTO

Kiitos, että olet valinnut Emak-tuotteen.

Jälleenmyyjien ja valtuutettujen huoltoliikkeiden verkostomme on käytettävissäsi kaikissa tuotetta koskevissa tarpeissasi.

FI

⚠ HUOMIO

Laitteen asianmukaisen käytön varmistamiseksi ja onnettomuuksien välttämiseksi työtä ei saa koskaan aloittaa lukematta ensin huolellisesti tätä käyttöohjetta.

⚠ HUOMIO

Tämän käyttöohjeen on oltava laitteen mukana koko sen käyttöiän ajan.

Käyttöoppaassa on esitetty eri osien toimintakuvaukset sekä ohjeet tarvittavien tarkastusten ja huoltotöiden tekemiseen.

⚠ HUOMIO

Lue huolellisesti myös akun ja akkulaturin käyttö- ja huolto-ohjeet.

HUOMAUTUS

Tämän oppaan teksti ja kuvat ovat viitteellisiä. Valmistaja pidättää oikeuden tehdä mahdollisia muutoksia sitoutumatta päivittämään tätä käyttöohjetta jokaisen muutoksen kohdalla.

Kuvat ovat viitteellisiä. Varsinaiset osat voivat olla erilaisia kuin kuvissa. Jos asiassa on kysyttävää, ota yhteys valtuutettuun huoltokeskukseen.

1.1 OPPAAN KÄYTTÖ

Opas on jaettu lukuihin ja kappaleisiin. Kappaleet ovat lukujen alatasoja. Viittaukset lukuihin ja kappaleisiin merkitään sanalla ”luku” tai ”kappale”, jonka perässä on vastaava numero. Esimerkki: luku 2.

Käyttö- ja huolto-ohjeiden lisäksi opas sisältää tietoja, jotka edellyttävät erityistä huomiota. Tällaiset tiedot on merkitty seuraavassa kuvatuilla symboleilla:

⚠ HUOMIO

Varoittaa onnettomuuksien ja henkilövahinkojen vaarasta, jotka voivat olla jopa kuolemaan johtavia, tai vakavista omaisuusvahingoista.

⚠ VAROITUS

Varoittaa laitteelle tai sen yksittäisille komponenteille aiheutuvien vahinkojen vaarasta.

HUOMAUTUS

Antaa edellä olevia turvallisuusohjeita täydentäviä tietoja.

Käyttöohjeen kuvat on numeroitu juoksevasti: 1, 2, 3 jne. Kuvissa esitetyt osat on merkitty kirjaimilla tai numeroilla tapauksesta riippuen. Viittaus kuvan 2 osaan C merkitään seuraavasti: "Katso C, kuva 2" tai vain "(C, kuva 2)". Viittaus kuvan 1 osaan 2 merkitään seuraavasti: "Katso 2, kuva 1" tai vain "(2, kuva 1)".

FI

2 SYMBOLIT JA TURVALLISUUSVAROITUKSET (KUVA 2)

1. **HUOMIO! –** Lue käyttö- ja huolto-ohjeet ennen kuin aloitat laitteen käytön.
2. **Sinkoavien esineiden vaara! –** Älä anna kenenkään tulla lähelle työskentelyn aikana.
3. **Käsien ja jalkojen leikkautumisen vaara!**
4. Irrota akku ennen minkäänlaisten huoltotöiden tekemistä.
5. Älä altista akkua kosteudelle. Älä käytä laitetta sateessa äläkä jätä sitä ulos sateella.
6. Laitteen merkki ja malli.
7. Taajuus ja syöttöjännite. Tasavirtalaite.
8. Laitteen tyyppi: **LITIUMIONIAKULLA TOIMIVA RUOHONLEIKKURI**
9. Tekniset tiedot.
10. Laitteen suojausluokka
11. Sarjanumero
12. Valmistusvuosi
13. CE-merkintä
14. Lue käyttö- ja huolto-ohjeet, ennen kuin aloitat laitteen käytön.
15. Taattu akustisen tehon taso

3 PÄÄKOMPONENTIT

Kuvassa Kuva 1 on laitteen pääkomponentit:

1. Käyttövipu
2. Ohjaustanko
3. Ruohosäiliö
4. Takaosan ilmanohjain
5. Turvapainike
6. Kahvan lukituspainike
7. Täyden ruohosäiliön ilmaisin
8. Akkukotelon luukku
9. Turva-avain
10. Leikkuukorkeuden säätö
11. Näyttö
12. Akku
13. Vetovipu (vain Gi 548 V - LRi 548 V - Gi 553 V - LRi 553 V)
14. Sivuilmanohjain
15. Sivuluukku

4 LAITTEEN YLEISET TURVALLISUUSOHJEET

⚠ HUOMIO

Lue kaikki laitteen mukana toimitetut turvallisuusvaroitukset ja ohjeet ja huomioi kaikki kuvat ja tekniset kuvaukset. Ellei kaikkia seuraavassa esitettyjä ohjeita noudateta, seurauksena voi olla sähköisku, tulipalo ja/tai vakavia henkilövahinkoja.

FI

⚠ HUOMIO

Oikein käytettynä laite on nopea, kätevä ja tehokas työkalu. Virheellisessä ja varomattomassa käytössä se voi olla vaarallinen. Jotta työ sujuu aina mukavasti ja turvallisesti, noudata tarkasti seuraavassa sekä muualla tässä käyttöohjeessa esitettyjä turvallisuusohjeita.

⚠ HUOMIO

Laite tuottaa sähkömagneettisen kentän toiminnan aikana! Tällainen kenttä voi aiheuttaa vaikutuksia aktiivisiin tai passiivisiin lääketieteellisiin implantteihin! Lääketieteellisten implanttien käyttäjien tulee kääntyä vakavien ja kuolettavien loukkaantumisten välttämiseksi lääkärin ja lääketieteellisen implantin valmistajan puoleen ennen kuin hän ryhtyy käyttämään tätä laitetta!

⚠ HUOMIO

Laitteessa on käytettävä valmistajan suosittelemia alkuperäisiä leikkuuteriä. Valtuuttamattomien välineiden käyttö voi aiheuttaa vakavia tai kuolemaan johtavia henkilövahinkoja.

HUOMAUTUS

Kansalliset määräykset voivat rajoittaa laitteen käyttöä.

Säilytä kaikki varoitukset ja ohjeet myöhempää tarvetta varten.

4.1 TURVALLISUUSOHJEET

Varoituksissa käytetty termi "sähkölaite" tarkoittaa sähkölaitteita, jotka toimivat akkuvirralla.

Työalueen turvallisuus

a. **Pidä työalue puhtaana ja hyvin valaistuna.** Jos töitä tehdään hämärässä ja epäsiistissä ympäristössä, onnettomuuksia voi sattua helposti.

b. **Älä käytä sähkölaitteita räjähdysalttiissa ympäristössä, kuten tulenarkojen nesteiden, kaasujen tai jauheiden lähellä.** Sähkölaitteet kehittävät kipinöitä, jotka voivat sytyttää jauheet tai savut.

c. **Pidä lapset ja muut sivulliset kaukana sähkölaitteen käytön aikana.** Häiriötekijät voivat aiheuttaa laitteen hallinnan menettämisen.

FI

Sähköturvallisuus

a. **Sähkölaitteen pistokkeiden on oltava yhteensopiva pistorasioiden kanssa. Älä koskaan tee muutoksia pistokkeeseen. Älä käytä virtasovittimia sähkölaitteissa, jotka on maadoitettu.** Käyttämällä pistoketta, johon ei ole tehty muutoksia, ja sopivaa seinäpistorasiaa vältät sähköiskun vaaran.

b. **Vältä koskettamasta kehon osilla maadoitukseen kytkettyihin pintoihin, kuten putkistoihin, lämpöpattereihin, liesiin tai jääkaappeihin.** Kehon osien kosketus maadoitukseen lisää sähköiskun vaaraa.

c. **Älä altista sähkölaitteita sateelle tai kosteudelle.** Sähkölaitteen sisälle pääsevä vesi aiheuttaa sähköiskun vaaran.

d. **Älä käytä virtajohtoa epäasianmukaisella tavalla. Älä kuljeta tai vedä sähkölaitetta pitäen kiinni sen virtajohdosta äläkä irrota pistoketta johdosta vetämällä. Pidä virtajohto kaukana lämmönlähteistä, öljystä, terävistä reunoista tai liikkuvista osista.** Vaurioituneet tai rispaantuneet virtajohdot aiheuttavat sähköiskun vaaran.

e. **Kun aiota käyttää sähkölaitetta ulkona, käytä ulkokäyttöön soveltuvaa jatkojohtoa.** Ulkokäyttöön soveltuvan johdon käyttö vähentää sähköiskun vaaraa.

f. **Jos sähkölaitetta on välttämätöntä käyttää kosteassa ympäristössä, käytä vikavirtasuojaa (RCD).** Vikavirtasuojan käyttö pienentää sähköiskun vaaraa.

Henkilöturvallisuus

a. **Pysy valppaana, keskity työhösi ja käytä tervettä järkeä käyttäessäsi sähkölaitteita. Älä käytä sähkölaitteita, jos olet väsynyt tai huumaavien aineiden, alkoholin tai lääkkeiden vaikutuksen alainen.** Pienikin tarkkaavaisuuden herpaantuminen sähkölaitteen käytön aikana voi aiheuttaa vakavia henkilövahinkoja.

b. **Käytä henkilösuojavarusteita. Käytä aina suojalaseja.** Suojavarusteet, kuten pölyltä suojaavat kasvosuojaimet, liukastumisen estävät turvakengät, kypärä ja kuulosuojaimet vähentävät henkilövahinkojen vaaraa.

c. **Estä laitteen tahaton käynnistyminen. Kun aiot ottaa laitteen tai siirtää sitä, varmista, että kytkin on off-asennossa ennen kuin kytket laitteen pistorasiaan ja/tai akkuun.** Sähkölaitteiden siirtäminen pitäen sormea kytkimellä tai lataaminen kytkin päällä-asennossa suurentaa onnettomuusriskiä.

d. **Poista säätöavain ennen kuin käynnistät sähkölaitteen.** Jos avain jätetään kiinni sähkölaitteen pyörivään osaan, seurauksena voi olla vakavia henkilövahinkoja.

e. **Älä kurkottele liian korkealle. Varmista tukevat jalansijat ja säilytä aina hyvä tasapaino,** jotta pystyt hallitsemaan sähkölaitteen hyvin myös odottamattomissa tilanteissa.

f. **Käytä asianmukaista vaatetusta. Älä käytä löysiä vaatteita tai koruja. Pidä hiukset ja vaatteet kaukana liikkuvista osista.** Löysät vaatteet, korut tai pitkät hiukset voivat tarttua liikkuviin osiin.

g. **Jos laitteessa on imu- ja keruujärjestelmä, varmista, että se on kytketty ja että sitä käytetään oikealla tavalla.** Tällaisten laitteiden käyttö voi vähentää pölyn aiheuttamia riskejä.

h. **Varo, ettei laitteen tiheästä käytöstä johtuva tuttuuden tunne heikennä tarkkaavaisuuttasi ja saa sinua laiminlyömään laitteen käyttöön liittyviä turvallisuusperiaatteita.** Huolimaton toiminta voi aiheuttaa vakavia vammoja sekunnin murto-osassa.

Sähkölaitteen käyttö ja huolto

a. **Älä käytä sähkölaitetta väärin. Käytä sähkölaitetta sille tarkoitettuun käyttötarkoitukseen.** Sähkölaite toimii paremmin ja turvallisemmin nopeudella, jolle se on suunniteltu.

b. **Älä käytä sähkölaitetta, jos se ei käynnisty tai sammu asianmukaisesti katkaisimesta.** Sähkölaite voi olla vaarallinen. Se on korjattava, ellei sen toimintaa voi hallita kytkimellä.

c. **Kytke pistoke irti pistorasiasta ja/tai poista akkuyksikkö sähkölaitteesta, jos se on poistettavissa, ennen kuin teet mitään säätöjä, vaihdat välineitä tai varastoit sähkölaitteen.** Tällaiset varotoimet vähentävät sähkölaitteen vahinkokäynnistyksen vaaraa.

d. **Säilytä sähkölaitteita paikassa, joka ei ole lasten ulottuvilla. Älä anna laitetta sellaisten henkilöiden käyttöön, jotka eivät ole perehtyneet sen toimintaan eivätkä lukeneet näitä ohjeita.** Sähkölaitteet voivat olla vaarallisia asiantuntemattomien henkilöiden käyttäminä.

e. **Huolla sähkölaitteita ja lisävarusteita. Tarkista, että liikkuvat osat eivät ole vinossa tai juuttuneet paikalleen, että osat eivät ole vaurioituneet eikä laitteessa ole mitään sellaista, mikä voisi vaarantaa sähkölaitteen asianmukaisen toiminnan. Jos laite on vaurioitunut, korjauta se ennen käyttöä.** Monien onnettomuuksien syynä on sähkölaitteiden puutteellinen huolto.

f. **Pidä leikkuuvälineet terävinä ja puhtaina.** Kun leikkuuvälineitä huolletaan asianmukaisesti ja niiden terät pidetään terävinä, ne jumittuvat harvemmin ja ovat helpompia hallita.

g. **Käytä sähkölaitetta, varusteita, teriä jne. näiden ohjeiden mukaisesti huomioiden työolosuhteet ja tehtävä työ.** Sähkölaitteen käyttötarkoituksen vastainen käyttö voi aiheuttaa vaaratilanteita.

h. **Pidä kahva ja tartuntapinnat kuivina ja puhtaina liasta sekä öljy- ja rasvajäämistä.** Mahdollisesti liukkaat kahvat ja tartuntapinnat estävät laitteen turvallisen käsittelyn ja hallinnan odottamattomissa tilanteissa.

Akkukäyttöisen laitteen käyttö ja huolto

a. **Lataa akku ainoastaan valmistajan määrittämällä laturilla.** Laitteen akulle sopimattoman laturin käyttö voi aiheuttaa tulipalon.

b. **Käytä sähkölaitteita vain yhteensopivien akkuyksiköiden kanssa.** Kaikkien muiden akkuyksiköiden käyttö voi aiheuttaa henkilövahinkoja ja tulipalon.

c. **Kun akkuyksikkö ei ole käytössä, se on pidettävä kaukana muista metalliesineistä, kuten paperiliittimistä, kolikoista, avaimista, nauloista, ruuveista ja muista pienistä metalliesineistä, jotka voivat synnyttää kytkennän kahden navan välille.** Akun napojen oikosulkeminen voi aiheuttaa palovammoja tai tulipalon.

d. **Jos akkua käytetään väärin, siitä voi alkaa vuotaa nestettä; kosketusta tulee tällöin välttää. Jos kosketat nestettä vahingossa, huuhtele kosketuskohta vedellä. Jos nestettä joutuu silmiin, ota välittömästi yhteyttä lääkäriin.** Akusta vuotava neste voi aiheuttaa ärsytystä tai palovammoja.

e. **Älä käytä akkuyksikköä tai välinettä, joka on vaurioitunut tai jota on muunneltu.** Vaurioituneet tai muunnellut akut voivat reagoida odottamattomalla tavalla, ja seurauksena voi olla tulipalo, räjähdys tai henkilövahinkojen vaara.

f. **Älä altista akkua tai akkuyksikköä avoimelle tulelle tai korkeille lämpötiloille.** Altistuminen tulelle tai yli 130 °C:n (265 °F) lämpötilalle voi aiheuttaa räjähdyksen.

g. **Noudata akun lataamisohjeita äläkä lataa sitä muussa kuin ohjeiden mukaisessa ympäristön lämpötilassa.** Jos akku ladataan epäasianmukaisesti tai sallitun lämpötila-alueen ulkopuolella, se voi vaurioitua ja myös tulipalon vaara on suurempi.

FI

Huolto

a. **Anna sähkölaitteen huoltotyöt asiantuntevan henkilöstön tehtäväksi ja käytä ainoastaan alkuperäisiä varaosia vastaavia varaosia.** Tällä tavoin varmistat laitteen turvallisuuden.

b. **Älä koskaan huolla vaurioitunutta akkuyksikköä.** Akkujen huolto on annettava valmistajan tai valmistajan valtuuttaman huoltoliikkeen tehtäväksi.

4.1.1 Ruohonleikkurin turvallisuusvaroitukset

a. **Älä käytä ruohonleikkuria huonolla säällä, varsinkaan ukkosilman aikana.** Näin voit vähentää salamaniskun vaaraa.

b. **Tarkista huolellisesti, että ruohonleikkurin käyttöalueella ei ole villieläimiä.** Käynnissä oleva ruohonleikkuri voisi vahingoittaa villieläimiä.

c. **Tarkasta huolellisesti ruohonleikkurin käyttöalue ja poista kivet, oksat ja muut asiaankuulumattomat esineet.** Ruohonleikkurista mahdollisesti voimalla sinkoavat kappaleet voisivat aiheuttaa henkilövahinkoja.

d. **Tarkasta aina silmämääräisesti ennen ruohonleikkurin käyttöä, että terä ja teräyksikkö eivät ole kuluneet tai vaurioituneet.** Kuluneet tai vaurioituneet osat suurentavat henkilövahinkojen riskiä.

e. **Tarkasta keruusäiliö säännöllisesti mahdollisen kuluneisuuden ja laadun heikkenemisen varalta.** Kulunut tai vaurioitunut keruusäiliö voi lisätä henkilövahinkojen vaaraa.

f. **Pidä suojukset paikoillaan. Suojusten on oltava hyvässä kunnossa ja oikein paikoillaan.** Löystynyt, vaurioitunut tai huonosti toimiva suojus voi aiheuttaa henkilövahinkoja.

g. **Pidä kaikki jäähdytysilman aukot puhtaina.** Tukkeutuneet ilma-aukot tai lika voivat aiheuttaa laitteen ylikuumentumisen tai tulipalon vaaran.

h. **Käytä aina luistamattomia turvakenkiä ruohonleikkurin käytön aikana. Älä käytä ruohonleikkuria paljasjaloin tai avonaisissa sandaaleissa.** Näin voit vähentää liikkuvan terän aiheuttamien jalkavammojen mahdollisuutta.

i. **Käytä aina pitkiä housuja ruohonleikkurin käytön aikana.** Paljaaksi jätetyt kehonosat voivat vahingoittua helpommin ilmaan sinkoutuvista kappaleista.

j. **Älä käytä ruohonleikkuria kosteassa ruohikossa. Liiku kävelyvauhtia, älä koskaan juosten.** Näin voit välttää liukastumisen ja kaatumisen vaaran ja niiden seurauksena olevat henkilövahingot.

k. **Älä käytä ruohonleikkuria erittäin jyrkissä rinteissä.** Näin voit välttää laitteen hallinnan menettämisen sekä liukastumisen ja kaatumisen vaaran ja niiden seurauksena olevat henkilövahingot.

l. **Kun työskentelet rinteessä, pysyttele aina vakaassa asennossa ja liiku rinteen sivusuunnassa, älä koskaan suoraan ylös- tai alaspäin, ja ole erittäin varovainen vaihtaessasi suuntaa.** Näin voit välttää laitteen hallinnan menettämisen sekä liukastumisen ja kaatumisen vaaran ja niiden seurauksena olevat henkilövahingot.

m. **Ole erittäin varovainen vetäessäsi ruohonleikkuria itseäsi kohti. Kiinnitä tarkasti huomiota ympäristöön.** Näin vähennät kompastumisen vaaraa ruohonleikkurin käytön aikana.

n. **Älä koske teriin ja muihin vaarallisiin osiin, kun ne ovat vielä liikkeessä.** Näin vältät liikkuvien osien aiheuttaman loukkaantumisvaaran.

o. **Katkaise virransyöttö kaikilla virtapainikkeilla ja kytke akkuyksikkö irti ruohonleikkuriin takertuneen materiaalin poistamisen ja ruohonleikkurin puhdistamisen ajaksi.** Ruohonleikkurin äkillinen liike voi aiheuttaa vakavia henkilövammoja.

p. **Katkaise virransyöttö kaikilla virtapainikkeilla ja poista (tai aktivoi) sammutuslaite ruohonleikkuriin takertuneen materiaalin poistamisen ja ruohonleikkurin puhdistamisen ajaksi.** Ruohonleikkurin äkillinen liike voi aiheuttaa vakavia henkilövammoja.

FI

4.1.2 Tietoja käyttäjille

Tuote on valmistettu tiettyjen vaarallisten aineiden käytön rajoittamista sähkö- ja elektroniikkalaitteissa sekä sähkö- ja elektroniikkaromun kierrätystä koskevien direktiivien 2011/65/EU ja 2012/19/EU mukaisesti.

Tämä laitteeseen kiinnitetty symboli tarkoittaa, että käyttöikänsä lopussa olevaa laitetta **ei saa** laittaa normaalin yhdyskuntajätteen joukkoon.

Käyttäjän tulee toimittaa käytöstä poistettu laite sähkö- ja elektroniikkaromua vastaanottavaan jätehuoltokeskukseen tai jälleenmyyjälle, joka ottaa vastaan **yhden laitteen vastaavanlaista yhtä uutta ostettua laitetta kohden**.

Huolehtimalla käytöstä poistettujen laitteiden asianmukaisesta lajittelusta kierrätettäviin, käsiteltäviin tai ympäristövastuullisesti hävitettäviin voidaan vähentää ympäristö- ja terveyshaittoja sekä edistää laitteen valmistusmateriaalien kierrätystä.

Rangaistukset jätehuoltomääräysten rikkomisesta perustuvat maakohtaiseen lainsäädäntöön.

⚠ HUOMIO

Hävitä akut laitteesta erillään.

⚠ HUOMIO

Lue huolellisesti myös akun ja akkulaturin käyttö- ja huolto-ohjeet.

5 HENKILÖSUOJAVARUSTEET

Henkilösuojavarusteet tarkoittavat mitä tahansa varustetta, jota käyttäjän on käytettävä suojautuakseen turvallisuus- tai terveysriskeiltä työskentelyn aikana, sekä kaikkia tähän tarkoitukseen käytettäviä laitteita ja lisävarusteita. Henkilösuojavarusteiden käyttö ei estä vammojen vaaraa, mutta se voi vähentää vamman vakavuusastetta onnettomuustapauksessa.

FI

Seuraavassa on mainittu henkilösuojavarusteet, joita on käytettävä laitteen käytön aikana:

- **Käytä viiltosuojakenkiä, joissa on luistamattomat pohjat ja teräskärjet.**
- **Käytä suojalaseja tai kasvosuojainta.**
- **Käytä kuulosuojaimia tai korvatulppia.**

> ⚠ **HUOMIO**
>
> **Kuulosuojaimia käytettäessä vaaditaan enemmän tarkkaavaisuutta, sillä tällöin esimerkiksi varoitusäänet (huudot, hälytykset jne.) eivät kuulu. Riittävät suojavarusteet vähentävät kuulovammojen syntymisen riskiä.**

- **Käytä käsineitä, jotka vaimentavat tärinää.**
- **Käytä hyväksyttyä suojavaatetusta. Paras työvaatetus on suojatakki ja -haalari.**

> ⚠ **HUOMIO**
>
> **Suojavaatteiden on oltava sopivat ja mukavat käyttää. Käytä vartalonmyötäistä suojapukua. Älä pidä vaatteita, huiveja, solmioita tai kaulaketjuja, jotka voivat tarttua laitteeseen, oksiin tms. Sido pitkät hiukset ja suojaa ne päähineellä.**

> **HUOMAUTUS**
>
> Kysy neuvoa jälleenmyyjäliikkeestä riittävien suojavarusteiden valinnassa.

6 ASENNUS

> ⚠ **HUOMIO**
>
> **Varmista, että kaikki ruohoraivurin osat ovat kunnolla paikallaan ja ruuvit on kiristetty.**

> **HUOMAUTUS**
>
> Noudata tarkasti paikallisia määräyksiä pakkauksen.

6.1 OHJAUSTANGON KIINNITTÄMINEN (KUVA 3)

Kone toimitetaan ohjaustanko irrotettuna. Ohjaustanko asennetaan seuraavasti:

1. Työnnä vapautusvipu (A) tukeen (B) ohjaamalla ruuvit tukien (B) ja (C) välistä. Tuen (B) ja tuen (C) välissä on jousi, jonka sisään ruuvien on mentävä.
2. Aseta aluslaatta (D) paikoilleen ja kierrä mutteria vivun (A) kiinnittämiseksi. Mutterin kireydellä säädetään vivun (A) jäykkyyttä: kiristä mutteria, kun haluat lisätä jäykkyyttä, ja löysää mutteria, kun haluat keventää vastusta.

Suorita toimenpide ohjaustangon molemmilla puolilla.

6.2 OHJAUSTANGON KORKEUS (KUVA 4)

Avaa vapautusvivut (A) ja nosta tai laske ohjaustankoa (B). Sulje vapautusvivut (A) ohjaustangon (B) asennon lukitsemiseksi.

6.3 OHJAUSTANGON TAIVUTTAMINEN

Kuljetuksen ja varastoinnin helpottamiseksi. ohjaustangon voi taittaa: höllää ohjaustangon vapautusvipua (A, Kuva 5) ja kierrä ohjaustankoa etupyöriä kohden.

HUOMAUTUS
Varo, että kaapelit eivät jää puristuksiin tai joudu venytykseen.

Aseta ohjaustanko käyttöasentoon ennen laitteen käytön aloittamista.

6.4 RUOHOSÄILIÖN KIINNITTÄMINEN (KUVA 12)

Ruohosäiliön sijoittaminen (Kuva 13)

- Nosta ohjain (G).
- Aseta kaksi koukkua (H) ilmanohjaimen akselitappiin (I).
- Laske ilmanohjain alas ja varmista, että se peittää kokonaan leikkuujätteen keruusäiliön yläosan.

6.5 AKUN ASENTAMINEN

- Avaa akkukotelon kansi (8, Kuva 1).
- Työnnä akkua, kunnes se lukkiutuu paikalleen (Kuva 6).
- Laitteeseen voi asettaa kaksi akkua: toinen on käyttöakku ja toinen on vara-akku. (Kuva 7)
- Ainoastaan 4 Ah:n ja 8 Ah:n akkuja voidaan ladata **CRG 520** -laturissa.

HUOMAUTUS
Laite on suunniteltu siten, että samaan akkutilaan mahtuu samanaikaisesti kaksi akkua. Käyttämällä kahta akkua voidaan pidentää laitteen toiminta-aikaa. Laitteen sisäinen järjestelmä vastaa akkujen varauksen hallinnasta.

7 TYÖN VALMISTELU

7.1 NÄYTTÖ (KUVA 17)

Käynnistä näyttö painamalla kerran virtapainiketta (A).

FI

Viite	Kuvaus
(A)	Virtapainike.
(B)[1]	Etenemisnopeuden lisäämispainike. Paina kerran nopeuden lisäämiseksi yhden pykälän verran. Pidä painettuna nopeuden lisäämiseksi painikkeen vapauttamiseen saakka.
(C)	**Gi 548 V - LRi 548 V - Gi 553 V - LRi 553 V:** Etenemisnopeuden osoitin. Käytön aikana on mahdollista vähentää moottorin kierroksia energian säästämiseksi aktivoimalla "ECO"-tila vastaavalla painikkeella. Itsevetävissä malleissa on myös mahdollista säätää nopeutta manuaalisesti näytön painikkeilla (+) ja (-). Valittavissa on yhteensä seitsemän nopeusastetta. Huomaa, että laitteen jokaisella käynnistyskerralla laite muistaa viimeksi asetetun nopeuden, vaikka laite olisikin ollut täysin sammutettuna. **Gi 548 P - LRi 548 P:** Akkujen ottotehon osoitin.
(D)	Sininen merkkivalo. Palaa tasaisesti, kun laite on kytkettynä mobiililaitteeseen. Katso lukua 9.3 *Mobiilisovellus*.
(E)	ECO-merkkivalo. Syttyy, kun ECO-tila aktivoidaan.
(F)[1]	Etenemisen maksiminopeus (jänis). Palaa aina.
(G)	Hälytysmerkkivalo. Osoittaa, että laitteessa on ongelma, jonka käyttäjä voi korjata. Esimerkki: akun ylikuumeneminen tai laitteen liiallinen käyttö. Keskeytä työnteko ja anna laitteen levätä muutama minuutti.
(H)	Huollon merkkivalo. Osoittaa, että laitteessa on ehkä ongelma, joka käyttäjä ei pysty korjaamaan. Keskeytä työskentely välittömästi ja käänny mahdollisimman pian valtuutetun huoltoliikkeen puoleen.
(I)	Akun kuvake. Palaa aina.
(J)	Akun lataustason osoitin. Osoittimia on kaksi: toinen näytön vasemmalla ja toinen oikealla puolella. Palavien merkkivalojen lukumäärä ja väri osoittavat jäljellä olevan varauksen: • 4 palavaa vihreätä merkkivaloa: varausta on jäljellä yli 75 %. • 3 palavaa vihreätä merkkivaloa: varausta on jäljellä 50–75 %. • 2 palavaa keltaista merkkivaloa: varausta on jäljellä 25–50 %. • 1 palava punainen merkkivalo: varausta on jäljellä alle 25 %. Keskeytä työnteko mahdollisimman pian ja lataa akku. Muussa tapauksessa akun käyttöikä lyhenee huomattavasti. • 1 vilkkuva punainen merkkivalo: varausta on jäljellä alle 10 %. Keskeytä työnteko ja lataa akku. Muussa tapauksessa akku vaurioituu. Katso lisätietoja kappaleesta 8.2.1 *Varaustason valvonta (Kuva 10)*.
(K)[1]	Etenemisnopeuden vähentämispainike. Paina kerran nopeuden vähentämiseksi yhden pykälän verran. Pidä painettuna nopeuden vähentämiseksi painikkeen vapauttamiseen saakka.
(L)	ECO-painike. Painike energiansäästötilan aktivointiin.
(M)[1]	Etenemisen miniminopeus (kilpikonna). Palaa aina.

[1] Ei käytettävissä työnnettävissä malleissa.

8 KÄYNNISTYS

8.1 LAITTEEN TARKASTUS

⚠ HUOMIO

Tarkista, että akkua ei ole asennettu paikalleen.

Ennen työskentelyn aloittamista:

- **Tarkista, että käyttövipu ja turvapainike liikkuvat esteettä ja palaavat vapautettaessa automaattisesti ja nopeasti vapaa-asentoon.**
- **Tarkista, että käyttövipu pysyy lukittuna, jos turvapainiketta ei paineta.**
- **Tarkista, että jäähdytysilman aukot eivät ole tukossa.**
- **Tarkista, että laitteen kahvat ja suojukset ovat puhtaat ja kuivat, oikein asennettu ja tukevasti kiinni laitteessa.**
- **Tarkista, että leikkuuterät ja suojukset eivät ole vahingoittuneet.**
- **Tarkista, että laitteessa ei näy kulumisen tai iskujen aiheuttamia tai muita vahingoittumisen merkkejä ja tee tarvittavat korjaukset.**
- **Tarkista, että akku on hyvässä kunnossa eikä siinä näy vahingoittumisen merkkejä. Älä käytä laitetta, jos akku on vahingoittunut tai kulunut.**
- **Lataa akku luvussa 8.3 *Akun lataaminen* kuvatulla tavalla.**

FI

8.2 AKUN VARAUSTASON TARKISTUS

8.2.1 Varaustason valvonta (Kuva 10)

1. Kun akkuyksikkö latautuu normaalisti, merkkivalot 1– 4 (C) vilkkuvat etenemispalkin muodossa. Kun akkuyksikkö on latautunut, neljä merkkivaloa palavat jatkuvasti viiden sekunnin ajan ja siirtyvät sitten lepotilaan, jossa valot ovat koko ajan sammuksissa.
2. Akkuyksikössä on painike, jolla lataustason voi tarkistaa valmiustilassa. Akkuyksikön varaustason voi tarkistaa merkkivaloista (C) painamalla painiketta (B):

Akun merkkivalonäyttö	*Varaustaso*
4 merkkivaloa palaa	Jäljellä oleva kapasiteetti ≥75 %.
3 merkkivaloa palaa	Jäljellä oleva kapasiteetti ≥50 %.
2 merkkivaloa palaa	Jäljellä oleva kapasiteetti ≥25 %. Keskeytä työnteko mahdollisimman pian ja lataa akku.

Akun merkkivalonäyttö	*Varaustaso*
1 valo palaa	Jäljellä oleva kapasiteetti ≥10 %. Keskeytä työnteko mahdollisimman pian ja lataa akku. Muussa tapauksessa akun käyttöikä lyhenee huomattavasti.
1 merkkivalo palaa ja vilkkuu	Kun merkkivalo 1 vilkkuu, se tarkoittaa sitä, että akun varaustaso on ≤10 %. Akun varaustason väheneminen jatkuu. Kun vilkkumisnopeus kiihtyy, on välttämätöntä lopettaa laitteen käyttö ja ladata akku välittömästi, koska muutoin akku vaurioituisi. Lataa akku mahdollisimman pian. Muussa tapauksessa akun käyttöikä lyhenee huomattavasti.

FI

3. Lepotilan voi keskeyttää painamalla painiketta (B). Akku siirtyy uudelleen lepotilaan 10 minuutin kuluttua.

8.3 AKUN LATAAMINEN

⚠ VAROITUS

Varmista, että pistorasian verkkojännite vastaa akkulaturin tietokilpeen merkittyä arvoa.

8.3.1 Oikea käyttötapa

- Tarkista ennen latausmenettelyn aloittamista, että akkulaturi on asetettu vakaalle alustalle hyvin ilmastoituun, vedeltä suojattuun paikkaan.
- Varmista, että verkkovirran jännite on yhdenmukainen akkulaturin tietokilvessä olevien määritysten kanssa (älä koskaan kytke sitä muuhun jännitteeseen). Varmista, että sähköpistorasia on moitteettomassa kunnossa.
- Älä peitä akkulaturia latauksen aikana, vaan pidä se hyvin ilmastoituna. ÄLÄ peitä akkulaturin ilmanvaihtoritilöitä ÄLÄKÄ aseta sitä pehmeälle alustalle, kuten peiton tai tyynyn päälle. Varmista, että akkulaturin ilmanvaihtoritilät ovat puhtaat.
- Älä käytä akkuja, jotka ovat ylikuumentuneet latausprosessin aikana, sillä akkujen kennot ovat voineet vaurioitua vaarallisella tavalla.
- Älä koskaan lataa tai käytä akkuja, jotka ovat ylikuumentuneet; vaihda ne välittömästi, mikäli mahdollista.
- Akussa on suojaus, joka estää lataamisen, jos ympäristön lämpötila ei ole välillä 0 ℃ ... +45 ℃.
- Akun voi ladata milloin tahansa, myös osittain, ilman vahingoittumisen vaaraa.
- Älä koskaan päästä akkuyksikköä täysin tyhjäksi. Akkuyksikön tyhjeneminen kokonaan aiheuttaa akun kennojen ennenaikaisen vanhentumisen.

⚠ HUOMIO

Käytä ainoastaan alkuperäisiä akkuja. Vääränlaisten akkujen käyttö voi aiheuttaa tulipalon, räjähdyksen ja henkilövahinkojen vaaran.

8.3.2 Latausmenettely (Kuva 11)

- Kiinnitä akkulaturin pistoke verkkopistorasiaan. Vihreä merkkivalo (B) syttyy.
- Varmista, että akku on yhteensopiva akkulaturin kanssa. Aseta akku akkulaturiin kuvassa esitetyn nuolen mukaisesti ja varmista, että se kiinnittyy kunnolla naksahtaen. Naksahdus osoittaa, että akku on asetettu oikein ja kunnolla paikoilleen. Jos akkulaturin pistoke on kytketty pistorasiaan, merkkivalo (B) alkaa vilkkua vihreänä latauksen käynnistymisen merkiksi.
- Akku on latautunut täyteen, kun merkkivalot (E) palavat jatkuvasti vihreinä.

FI

⚠ HUOMIO

Irrota akkulaturi aina verkkovirrasta lopetettuasi akun lataamisen.

⚠ HUOMIO

Jos ladattava akku ei lataudu, tarkista, että virtajohto on kytketty kunnolla. Jos akkua ei siltikään voi ladata, ota yhteys valtuutettuun huoltoliikkeeseen. Akun asianmukainen lataaminen pidentää sen käyttöikää ja edistää sen moitteetonta toimintaa. Akku on ladattava, kun laitteen toimintateho alkaa heikentyä.

8.3.3 Akkulaturin merkkivalojen selite (B, Kuva 11)

Merkkivalonäyttö	*Akkulaturin tila*
Vihreä valo	Valmiustila
Vihreä vilkkuva valo	Lataus käynnissä
Punainen valo	Akkulaturin toimintahäiriö
Punainen vilkkuva valo	Akun suojaus toimintahäiriön sattuessa

8.3.4 Latauksen päättyminen

- Katkaise virransyöttö, kun lataus on päättynyt.
- Irrota akku painamalla painiketta (D, Kuva 11).

8.4 LAITTEEN KÄYNNISTÄMINEN

⚠ HUOMIO

Laitteessa on turvapiiri, joka estää luvattoman käytön. Ennen kuin laite käynnistetään, turva-avain (9, Kuva 1) on asetettava paikalleen, ja avain on irrotettava aina, kun työ keskeytetään tai lopetetaan.

Aseta akku (A) paikalleen ennen laitteen käynnistämistä.

- Käynnistä laite avoimella alueella, jossa ruoho ei ole korkea. Tarkasta leikattava alue ja poista kivet, luut, puunpalaset ja vastaavat.
- Lue tämän oppaan sisältämät turvallisuusmääräykset.
- Tarkista ennen moottorin käynnistämistä, että terä ei ole juuttunut.
- Käynnistä moottori ohjeiden mukaisesti pitäen jalkaterät kaukana terästä.

Moottorin käynnistäminen (Kuva 8)

Käynnistysohjeet:

- Työnnä turva-avain (A) sille tarkoitettuun koloon (B).
- Paina näytössä olevaa virtapainiketta (A, Kuva 17).
- Paina turvapainiketta (C, Kuva 8) ja käytä vipua (D, Kuva 8).

FI

⚠ HUOMIO

Jos akku ylikuumenee, lämpösuojakytkin katkaisee syöttöjännitteen turvallisuuden vuoksi. Ota akku pois koneesta ja anna sen jäähtyä. Kun akku on jäähtynyt, sen voi asentaa takaisin koneeseen ja työtä voi jatkaa.

9 LAITTEEN KÄYTTÖ

9.1 KIELLETTY KÄYTTÖ

- Laitetta saa käyttää ainoastaan ruohon leikkaamiseen yksityispihoissa ja -puutarhoissa.
- Laitetta ei saa käyttää muiden materiaalien eikä varsinkaan maan pinnan yläpuolella olevien materiaalien leikkaamiseen siten, että laitetta jouduttaisiin nostamaan.
- Laitetta ei saa käyttää oksien tai ruohoa paksumpien materiaalien silppuamiseen.
- Laitetta ei saa käyttää paksujen tai pölyisten materiaalien, minkäänlaisten jätteiden eikä hiekan tai soran imemiseen tai keräämiseen maasta.
- Laitetta ei saa käyttää maan pinnan epätasaisuuksien tasoittamiseen; terä ei saa milloinkaan koskettaa maahan.
- Laitetta ei saa käyttää muiden esineiden, vaunujen tai vastaavien kuljettamiseen, työntämiseen tai vetämiseen.
- Muiden kuin valmistajan mainitsemien työvälineiden kytkeminen laitteen voimanottoon on kielletty.

9.2 TYÖOHJEET

- Älä leikkaa laitteella kosteaa ruohoa tai aja sitä muilla liukkailla pinnoilla. Pidä kahvasta tiukasti kiinni kummallakin kädellä. Liiku kävelyvauhtia, älä koskaan juosten.
- Leikkaa ruoho kaltevassa maastossa rinteen poikkisuuntaan, ei koskaan ylämäkeen tai jyrkkään alamäkeen. Älä leikkaa ruohoa liian jyrkässä rinteessä.
- Leikkaa ruohoa vain päivänvalossa tai riittävän voimakkaassa keinovalaistuksessa.
- Varmista aina, että takaosan ilmanohjain on asetettu oikein paikalleen.
- Jos törmäät johonkin, sammuta moottori ja tarkista laitteen mahdolliset vauriot. Älä koskaan jatka työskentelyä korjaamatta vaurioita.
- Älä kallista laitetta käynnistyksen aikana, sillä esillä oleva terä voi aiheuttaa vahinkoja.
- Älä mene laitteen eteen moottorin käydessä.
- Sammuta moottori, jos joudut siirtymään tien, polun tai vastaavan yli sekä siirtäessäsi laitetta leikkuupaikasta toiseen.

- Sammuta moottori ja irrota turva-avain ennen ruohosäiliön irrottamista ja puhdistaessasi ruohon poistoaukon.
- Pidä asento vakaana työskennellessäsi rinteessä.
- Ole erittäin varovainen, kun vaihdat suuntaa rinteessä.
- Varmista, että laitteessa käytetään vain alkuperäisiä leikkuuvälineitä.
- Ole erittäin varovainen, kun vaihdat suuntaa tai vedät laitetta itseäsi kohti.
- Älä milloinkaan koske teriin, ennen kuin olet irrottanut turva-avaimen (9, Kuva 1) ja ennen kuin terät ovat pysähtyneet kokonaan.
- Älä käytä laitetta, jos ruohosäiliö on vaurioitunut tai tukkeutunut ruohosta.
- Jos ruohonleikkuri tärisee epänormaalilla tavalla, selvitä syy, vaihda vioittuneet osat ja tarkasta ja kiristä löystyneet osat.

9.3 MOBIILISOVELLUS

9.3.1 Laitteen yhdistäminen sovellukseen

Käynnistä laite. Sininen merkkivalo syttyy palamaan tasaisesti, kun laite on kytketty mobiililaitteeseen. Haun voi käynnistää poistamalla ja asettamalla takaisin akun. Katso tarkat tiedot vastaavan sovelluksen (Oleo-Mac Hub - Efco Hub) ohjeista. Sovellus on ilmainen mobiililaitteisiin. Se sisältää kattavat toiminnot (laitetta koskevia lisätietoja, tarkat tiedot, oppaan, laitteen osat ja huolto-ohjeet). Integroidulla langattomalla tekniikalla varustetut laitteet voidaan kytkeä mobiililaitteisiin, jonka jälkeen voidaan alkaa käyttää lisätoimintoja.

9.3.2 Laitteen ensimmäinen käyttökerta

1. Lataa sovellus omaan mobiililaitteeseesi.
2. Rekisteröidy sovellukseen.
3. Noudata laitteen kytkemistä ja rekisteröimistä koskevia ohjeita.

HUOMAUTUS

Sovellus Oleo-Mac Hub - Efco Hub on ladattavissa kaikilla markkina-alueilla. Pyydä lisätietoja valtuutetusta huoltoliikkeestä.

9.4 LEIKKAUSKORKEUDEN SÄÄTÄMINEN

⚠ HUOMIO

Sammuta moottori aina, kun säädät leikkauskorkeutta.

Nosta tai laske laitetta kiertämällä vipua (Kuva 9) oikealle tai vasemmalle.

9.5 TÄYDEN RUOHOSÄILIÖN ILMAISIN

Ruohosäiliön päällä on läppä, joka ilmaisee säiliön täyttymisen. Kun läppä on ylhäällä (A, Kuva 14), säiliöön mahtuu vielä ruohoa. Kun läppä on alhaalla (B, Kuva 14), säiliö on täynnä ja se on tyhjennettävä.

9.6 SILPPUAMINEN

Ruohonleikkuriin on asennettu vakiovarusteena silppuava terä. Terän ansiosta valittavissa on kolme erilaista leikkausmenetelmää:

1. **Keruusäiliö asennettuna:** silppuava terä silppuaa leikatun ruohon pienemmäksi, jolloin säiliöön mahtuu enemmän leikkuujätettä.
2. **Säiliö irrotettuna ja takaohjain suljettuna:** silppuava terä silppuaa leikatun ruohon hyvin, jolloin sen voi jättää maahan.
3. **Silppuaminen:** varsinaisessa silppuamisessa on asennettava silppuamistulppa (C, Kuva 18, Kuva 19), jotta leikattu ruoho silppuuntuu erittäin pieneksi. Silppuamistulppa (C, Kuva 18, Kuva 19) koodi 66110828R asennetaan työntämällä se takaohjaimen (D) alla olevaan aukkoon.

Ruohon silppuamista koskevia huomautuksia

Kun ruohonleikkuria käytetään silppuamiseen, ruohon korkeus ei saa olla yli 5– 6 cm. On myöskin hyvä sääntö olla käyttämättä ruohonleikkuria liian matalalle säädettynä. Muussa tapauksessa silppuaminen ei välttämättä onnistu hyvin ja pahimmassa tapauksessa moottori sammuu vähän väliä.

9.7 LEIKKUUJÄTTEEN POISTAMINEN SIVULTA (VAIN SIVULTA POISTAVAT MALLIT)

Jos et halua kerätä leikkuujätettä säiliöön, vaan annat sen jäädä nurmelle, asenna ruohonleikkuriin mukana toimitettu sivuohjain (Kuva 20).

Sivuohjainta käytettäessä leikkuujätteen keruusäiliö on irrotettava ja silppuamistulppa on asennettava paikalleen (katso luku 9.6 *Silppuaminen*).

Sivuohjain (A, Kuva 22) asennetaan paikalleen painamalla lukitsinta (E, Kuva 21), nostamalla sivuluukku (B) ylös ja kiinnittämällä kaksi kielekettä (C, Kuva 22, Kuva 23) tappiin (D). Laske sen jälkeen alas luukku (B, Kuva 24), jonka jousi pitää ohjaimen (A) paikallaan.

⚠ HUOMIO

Sivulta poiston ohjaimen virheellinen asennus voi aiheuttaa vakavia vammoja käyttäjälle tai sivullisille.

⚠ HUOMIO

Kun irrotat sivultapoistoyksikköä, varmista, että luukku on suljettu kunnolla jousilaukaisulaitteella.

9.8 RUOHON LEIKKAAMINEN (VAIN ITSEVETÄVÄT MALLIT)

Lähde liikkeelle siirtämällä vetovipu (A) kiinni ohjaustankoon (B, Kuva 25).

10 MOOTTORIN SAMMUTTAMINEN

Vapauta käyttövipu (D, Kuva 8).

Työn päätyttyä poista turva-avain (A, Kuva 8).

HUOMIO

Kun vipu (D) vapautetaan, sähkömoottori ja terä pyörivät edelleen noin kolme sekuntia.

HUOMIO

Terän pysäyttämiseksi riittää, kun käyttövipu (D, Kuva 8) vapautetaan. Paina näytön sammuttamiseksi virtapainiketta.

HUOMIO

Tarkista ennen jokaista käyttöä, että käyttövivun vapauttaminen sammuttaa moottorin muutamassa sekunnissa. Tarkistuta terän asianmukainen pysähtymisaika säännöllisesti valtuutetussa huoltoliikkeessä.

FI

11 HUOLTO

HUOMIO

- **Huoltotöiden aikana on aina käytettävä suojakäsineitä.**
- **Älä tee huoltotoimenpiteitä moottorin tai akun ollessa kuuma. Pysäytä kone ja anna sen jäähtyä. Tee huoltotyöt kone pysäytettynä ja akku irrotettuna.**
- **Huollon laiminlyönti tai epäasianmukainen huolto, turvalaitteiden irrottaminen tai muuttaminen ja/tai muiden kuin alkuperäisten varaosien käyttö voivat aiheuttaa vakavia tai kuolemaan johtavia vammoja käyttäjälle tai kolmansille osapuolille.**

HUOMIO

Lue huolellisesti myös akun ja akkulaturin käyttö- ja huolto-ohjeet.

HUOMIO

Ennen kuin aloitat puhdistus- tai huoltotyöt, sammuta moottori, irrota akku ja irrota turva-avain.

11.1 MOOTTORIN JÄÄHDYTTÄMINEN

Ylikuumentumisen ja moottorin vahingoittumisen välttämiseksi jäähdytysilman imuritilät on pidettävänä puhtaina ruohosta ja roskista.

11.2 AKUN KÄSITTELY

11.2.1 Akun huoltaminen ja säilyttäminen

HUOMIO

Lue huolellisesti myös akun ja akkulaturin käyttö- ja huolto-ohjeet.

- Säilytä akkuyksikköä lasten ulottumattomissa lämpötilassa 0– 23 ℃ pimeässä ja kuivassa paikassa, jossa ei esiinny pölyä eikä syövyttävää ilmaa. Älä säilytä sitä suorassa auringonvalossa.
- Säilytä ja kuljeta akkuyksikköä sen alkuperäisessä pakkauksessa.
- Pidä käyttämättömät akut kaukana kiinnikkeistä, kolikoista, avaimista, nauloista, ruuveista ja muista metalliesineistä, jotka voisivat aiheuttaa oikosulun kontaktien väliin. Älä oikosulje akkuyksikköä.
- Aseta akkuyksiköt siististi järjestykseen. Vältä asettamasta niitä sekaisin laatikkoon, esimerkiksi pahvilaatikkoon tai vetolaatikkoon, jossa niihin saattaisi tulla oikosulku keskenään tai muiden metalliesineiden vaikutuksesta. Akkuyksikön koskettimien välinen oikosulku voi aiheuttaa palovammoja tai tulipalon.
- Pisä akkuyksikön ilma-aukko puhtaana pölystä ja liasta. Puhdista akkuyksikkö kuivalla ja pehmeällä liinalla. Jos lika on pinttynyttä, käytä kevyesti kostutettua liinaa.
- Tarkasta akkuyksikkö säännöllisesti. Jos havaitset silminnähtäviä vaurioita, kulumisen merkkejä tai muita ongelmia, keskeytä akkuyksikön käyttö ja ota yhteyttä valtuutettuun huoltoliikkeeseen.
- Älä jätä akkuyksikköä käyttämättömäksi latauslaitteeseen pitkäksi aikaa. Aseta akkuyksikkö takaisin sen alkuperäiseen pakkaukseen tai muuhun kuivaan paikkaan.
- Jos akkuyksikköä ei käytetä pitkään aikaan, suorita perusteellinen lataus, kun alat käyttää sitä jälleen, ja sen jälkeen aina 15– 30 päivän välein sen heikkenemisen ja vaurioitumisen välttämiseksi.
- Ylilatautumisen tai ylikuumenemisen yhteydessä akku kytkeytyy automaattisesti irti suojapiiristä turvallisuuden vuoksi. Kytke akkulaturi irti pistorasiasta ja poista akku. Anna akun jäähtyä täysin. Kun akku on jäähtynyt, lataamista voi jatkaa.

11.3 LEIKKUUTERÄN HUOLTO

⚠ HUOMIO

Ennen kuin aloitat puhdistus- tai huoltotyöt, sammuta moottori, irrota akku ja irrota turva-avain.

⚠ HUOMIO

Käsittele teriä aina erittäin varovasti. Käytä aina suojakäsineitä.

⚠ HUOMIO

Vääntynyt tai vaurioitunut terä on vaihdettava.

- Pidä terä aina hyvin teroitettuna.
- Ruoho ei leikkaudu hyvin tylsällä terällä.

11.4 TERÄ

⚠ HUOMIO

Käytä suojakäsineitä, kun tarkastat terien kunnon. Ole varovainen, sillä terät voivat pyöriä vielä moottorin sammuttamisen jälkeen.

⚠ HUOMIO

Tarkista säännöllisesti, että pultti (A, Kuva 15) on kiristetty momenttiin 25 Nm (2,5 kgm).

Jos leikkaustulos heikkenee ajan kuluessa, terät on todennäköisesti teroitettava. Tylsä terä repii ruohoa ja aiheuttaa nurmikon kellastumisen. Jos terät ovat vaurioituneet tai vääntyneet, ne on vaihdettava.

FI

- Terien teroittaminen on tehtävä hyvin varovasti. Jos terät eivät ole hyvin tasapainossa, voi syntyä tärinää, joka aiheuttaa terien löystymisen ja vaaroja käyttäjälle.
- Terät on asennettava oikein päin. Virheellinen asennus voi aiheuttaa väärän kiristyksen ja terien löystymisen työskentelyn aikana, mistä on seurauksena vaaroja käyttäjälle.

Tästä syystä terien tasapainotus ja vaihto on tehtävä **valtuutetussa huoltoliikkeessä**.

⚠ HUOMIO

Silppuamisterä on asennettava kuvan Kuva 15 mukaisesti. Tarkista terän oikea asento siitä, että terään painetut merkki ja koodi ovat näkyvissä.

⚠ HUOMIO

Älä hitsaa, suorista tai väännä vahingoittuneita leikkuuvälineitä yrittääksesi korjata niitä. Tällaiset toimenpiteet voivat aiheuttaa leikkuuvälineen irtoamisen ja aiheuttaa vakavia vahinkoja tai hengenvaaran.

⚠ HUOMIO

Vaihda aina myös pultti (A, Kuva 15) ja aluslaatta (B).

11.5 RUOHOSÄILIÖ

⚠ HUOMIO

Sammuta moottori ja irrota turva-avain (9, Kuva 1) ennen ruohosäiliön irrottamista ja puhdistaessasi ruohon poistoaukon.

Tarkista säännöllisin väliajoin, että ruohosäiliö on oikein paikallaan eikä siinä ole vaurioita.

Tarkista, että ruoho ei ole tukkinut säiliön ritilöitä. Jos ritilät ovat tukossa, pese säiliö vedellä ja anna sen kuivua kunnolla ennen kuin asennat sen takaisin paikalleen.

Jos ruohosäiliö on vaurioitunut tai sen verkko on tukossa, säiliö ei täyty kokonaan.

Jos ruohosäiliö on pesty ja se on vielä kostea, ritilät tukkeutuvat helpommin.

11.6 TARVITTAESSA TEHTÄVÄ HUOLTO

Jos laitetta on käytetty paljon, sille on tehtävä yleistarkastus erikoishuoltoliikkeessä aina käyttökauden päättyessä, normaalikäytössä kahden vuoden välein.

Lähimmän valtuutetun huoltoliikkeen löydät osoitteesta https://www.myemak.com/int/filiali-e-distributori/distributori.

FI

⚠ HUOMIO

- **Kaikki huoltotyöt, joita ei ole mainittu tässä käyttöohjeessa, on annettava valtuutetun huoltoliikkeen tehtäväksi. Laitteen asianmukaisen toiminnan varmistamiseksi osia vaihdettaessa on käytettävä ainoastaan ALKUPERÄISIÄ VARAOSIA.**
- **Valtuuttamattomien muutosten tekeminen ja/tai muiden kuin alkuperäisten varaosien käyttö voivat aiheuttaa vakavia tai kuolemaan johtavia vammoja käyttäjälle tai kolmansille osapuolille ja aiheuttavat takuun välittömän raukeamisen.**

- Vaihda kuluneet tai vaurioituneet osat.
- Puhdista laitteen sisäpuoli ruohonjätteistä jokaisen käytön jälkeen.
- Pidä terä aina hyvin teroitettuna.
- Ruoho ei leikkaudu hyvin tylsällä terällä.

11.7 HUOLTOTAULUKKO

Seuraavassa mainitut huoltovälit koskevat vain normaaleja käyttöolosuhteita. ***Jos päivittäinen työskentely on normaalia vaativampaa, huoltovälejä on lyhennettävä.***		***Ennen jokaista käyttöä***	***Jokaisen pysäytyksen jälkeen***	***Viikoittain***	***Jos vaurioitunut tai viallinen***
Laite kokonaisuudessaan	Tarkasta vuodot, murtumat ja kuluminen	x	x		
Tarkastukset: rikastin ja kaasuvipu (mallikohtaiset varusteet)	Tarkasta toiminta	x	x		
Terä	Tarkasta vauriot ja kuluminen	x	x		
	Vaihda				x
Terä pysähtyy	Tarkasta toiminta	x			
	Vaihda				x
Kaikki näkyvissä olevat ruuvit ja mutterit	Tarkasta ja kiristä			x	
Leikkuujätteen keruusäiliö ja takaosan ilmanohjain	Tarkasta kuluminen ja vauriot	x	x		

12 KULJETUS

- Kuljetuksen ja varastoinnin helpottamiseksi. ohjaustangon voi taittaa; katso 6.3 *Ohjaustangon taivuttaminen*. Kun ohjaustanko on taitettu, laitteen voi asettaa pystyasentoon.
- Irrota ruohosäiliö.

- Kuljeta laitetta moottori sammutettuna.

⚠ HUOMIO

Jos kuljetat laitetta ajoneuvossa, varmista, että se on kiinnitetty oikein ja tukevasti hihnoilla. Irrota turva-avain (9, Kuva 1), mutta älä irrota akkua. Laitetta tulee kuljettaa vaaka-asennossa, tai pystyasennossa ohjaustanko taitettuna. Varmista myös, että tällaisten laitteiden kuljettamista koskevia määräyksiä noudatetaan.

13 VARASTOINTI

⚠ HUOMIO

Lue huolellisesti myös akun ja akkulaturin käyttö- ja huolto-ohjeet.

⚠ HUOMIO

Puhdista laitteen alapuoli jokaisen käytön jälkeen. Älä tee puhdistusta ruiskuttamalla vedellä (Kuva 16).

⚠ HUOMIO

Ennen kuin aloitat puhdistus- tai huoltotyöt, sammuta moottori, irrota akku ja irrota turva-avain.

- Tarkista, että laite on hyvässä kunnossa.
- Tarkista, että kaikki pultit ja mutterit on kunnolla kiristetty.
- Voitele ruostuvat osat rasvalla tai moottoriöljyllä.
- Varastoi laite kuivassa tilassa, mieluiten betonilattialla. Suojaa laite kosteudelta sijoittamalla se tukipuiden tai levyn päälle.
- Talvivarastoinnin jälkeen tehdään samat käyttöönottotoimenpiteet kuin normaalin käynnistyksen yhteydessä (8 *Käynnistys*).
- Älä jätä laitetta koskaan paikkaan, johon voi kerääntyä polttoainehöyryjä, jotka voivat aiheuttaa tulipalon.
- Anna moottorin jäähtyä, ennen kuin varastoit laitteen suljettuun tilaan.

Varastoinnin helpottamiseksi ohjaustangon voi taittaa; katso 6.3 *Ohjaustangon taivuttaminen*. Kun ohjaustanko on taitettu, laitteen voi asettaa pystyasentoon.

14 YMPÄRISTÖNSUOJELU

Ympäristönsuojelu on tärkeä ja ensisijainen näkökohta laitteen käytössä yhteiskunnan ja yhteisen ympäristömme edun nimissä.

- Älä häiritse lähiympäristöäsi.
- Noudata tarkasti paikallisia määräyksiä leikkausjätteiden hävittämisestä.
- Noudata tarkasti paikallisia määräyksiä pakkauksen, öljyjen, bensiinin, akkujen, suodattimien, vaurioituneiden osien tai ympäristölle haitallisten aineiden hävittämisestä. Niitä ei saa laittaa

sekajätteen keräykseen, vaan ne on toimitettava erikseen keräyspisteeseen, jossa huolehditaan materiaalien kierrätyksestä.

14.1 KÄYTÖSTÄPOISTO JA HÄVITTÄMINEN

FI

Käytöstäpoistettu laite on toimitettava jätehuoltokeskukseen.

Suuri osa laitteen valmistusmateriaaleista on kierrätettäviä. Kaikki metallit (teräs, alumiini, messinki) voi toimittaa normaaliin metallinkeräykseen. Lisätietoja on saatavana paikallisesta jätehuoltokeskuksesta. Laitteen käytöstäpoiston yhteydessä syntyvät jätteet on hävitettävä ympäristöä suojellen, jotta vältetään maan, ilman ja veden saastuminen.

Noudata aina asiaankuuluvia paikallisia lakeja.

CE-merkintä ja tämä käyttöopas on hävitettävä laitteen käytöstäpoiston yhteydessä.

15 TEKNISET TIEDOT

	Gi 548 P - LRi 548 P	***Gi 548 V - LRi 548 V***	***Gi 553 V - LRi 553 V***
Leikkausleveys	46 cm	46 cm	51 cm
Veto	työnnettävä	itsevetävä	itsevetävä
Jännite	56 V DC	56 V DC	56 V DC
Leikkuukorkeus	minimi 18 mm - maksimi 60 mm		
Ruohosäiliön tilavuus	70 ℓ	70 ℓ	70 ℓ
Paino	25 kg	27 kg	29 kg

Radiomoduuli

Taajuusalue	ISM-kaista 2,4 **GHz**
Maksimaalinen lähetysteho	1 **mW**
Signaalin kantama	noin 10 **m**

HUOMAUTUS

Signaalin voimakkuus riippuu ympäristöolosuhteista ja mobiilista päätelaitteesta. Kantama saattaa vaihdella merkittävästi ulkoisten tekijöiden ja myös vastaanottavan laitteen mukaan. Suljetuissa ympäristöissä ja metallisten esineiden (esim. seinien, hyllyjen, matkalaukkujen) ollessa esteenä kantama voi pienentyä huomattavasti.

Melupäästö ja tärinä

		Viitestandar-dit	*Gi 548 P - LRi 548 P*	*Gi 548 V - LRi 548 V*	*Gi 553 V - LRi 553 V*
Äänenpainetaso[1] **L_{pA}av**	dB (A)	EN IEC 62841-4-3	81,6	81,6	81,0
Epävarmuus	dB (A)		1,51	1,51	1,83
Mitattu akustisen tehon taso[1]	dB (A)	2000/14/EY	94	94	93
Epävarmuus	dB (A)		0,6	0,6	0,81
Taattu akustisen tehon taso **L_{WA}**	dB (A)	2000/14/EY	96	96	95
Tärinätaso[1][2]	m/s^2	EN IEC 62841-4-3	< 2,5 vasen < 2,5 oikea	< 2,5 vasen < 2,5 oikea	< 2,5 vasen < 2,5 oikea
Epävarmuus	m/s^2	EN 12096	1,5 vasen 1,5 oikea	1,5 vasen 1,5 oikea	1,5 vasen 1,5 oikea

[1] Arvo maksiminopeudella 3000 kierrosta/min
[2] Ilmoitettu tärinän kokonaisarvo ja ilmoitetut melupäästöarvot on mitattu vakiotestimenetelmällä, ja niitä voi käyttää laitteiden vertailussa. Ilmoitettua tärinän kokonaisarvoa ja ilmoitettuja melupäästöarvoja voi käyttää myös alustavassa altistumisen arvioinnissa.

⚠ HUOMIO

Melupäästö- ja tärinäarvot sähkölaitteen varsinaisen käytön aikana voivat poiketa ilmoitetuista arvoista laitteen käyttötavan ja varsinkin käyttäjän mukaan.

Käyttäjän suojauksen edellyttämät turvatoimet on määritettävä perustuen altistumisen arviointiin todellisissa käyttöolosuhteissa (huomioiden käynnistymisajan lisäksi kaikki käytön vaiheet, kuten ajat, jolloin laite on sammutettu tai ei käytössä).

16 VAATIMUSTENMUKAISUUSVAKUUTUS

FI

Allekirjoittanut,	**EMAK spa, via Fermi, 4 – 42011 Bagnolo in Piano (RE), ITALIA**
vakuuttaa omalla vastuullaan, että laite:	
1. Nimitys:	**LITIUMIONIAKULLA TOIMIVA RUOHONLEIKKURI**
2. Merkki: / tyyppi:	**OLEO-MAC Gi 548 P - Gi 548 V - Gi 553 V / EFCO LRi 548 P - LRi 548 V - LRi 553 V**
3. Sarjanumero:	**C06 XXX 0001 - C06 XXX 9999 (OM Gi 548 V)/ C07 XXX 0001 - C07 XXX 9999 (EF LRi 548 V)/ C08 XXX 0001 - C08 XXX 9999 (OM Gi 553 V)/ C09 XXX 0001 - C09 XXX 9999 (EF LRi 553 V)/ C19 XXX 0001 - C19 XXX 9999 (OM Gi 548 P)/ C20 XXX 0001 - C20 XXX 9999 (EF LRi 548 P)**
vastaa direktiivin/ asetuksen ja sen myöhempien muutosten tai lisäysten vaatimuksia:	**2006/42/EY – 2014/30/EU – 2011/65/EY – 2014/53/EU – 2000/14/EY liite I nro 32**
vastaa seuraavien yhdenmukaistettujen standardien vaatimuksia:	**EN 62841-1:2015+AC:2015+A11:2022 - EN IEC 62841-4-3:2021+A11:2021 - EN IEC 55014-1:2021 - EN IEC 55014-2:2021 - EN 62233:2008 - ETSI EN 301 489 - 1 V2.2.3 - 2019 - ETSI EN 301 489 - 17V3.2.4 - 2020 - ETSI EN 300 328 V2.2.2 - 2019**
Leikkuulaitteen tyyppi:	**Pyörivä terä**
Leikkausleveys:	**46 cm (Gi 548 P - LRi 548 P - Gi 548 V - LRi 548 V)** **51 cm (Gi 553 V - LRi 553 V**)
Mitattu akustisen tehon taso:	**94 dB(A) (Gi 548 P - LRi 548 P - Gi 548 V - LRi 548 V)** **93 dB(A) (Gi 553 V - LRi 553 V)**
Taattu akustisen tehon taso:	**96 dB(A) (Gi 548 P - LRi 548 P - Gi 548 V - LRi 548 V)** **95 dB(A) (Gi 553 V - LRi 553 V)**
Vaatimustenmukaisuuden arviointimenetelmät:	**Liite VI Menetelmä 1 – 2000/14/EY**
Ilmoitetun laitoksen nimi ja osoite:	**Eurofins Product Testing Italy S.r.l. via Courgnè, 21 – 10156 Torino (TO) – Italia, nro 0477**
Paikka:	**Bagnolo in Piano (RE) Italia – via Fermi, 4**
Päivämäärä:	**16.09.2024**
Teknisten asiakirjojen säilytyspaikka:	**Pääkonttori / tekninen johto**

Luigi Bartoli, toimitusjohtaja

17 TAKUUTODISTUS

Tämän laitteen suunnittelussa ja valmistuksessa on noudatettu nykyaikaisia valmistusmenetelmiä. Valmistaja myöntää tuotteilleen 24 kuukauden takuun ostopäivästä lukien, kun tuotetta käytetään yksityis- ja harrastelijakäytössä. Jos tuotetta käytetään ammattikäytössä, takuu on voimassa 12 kuukautta.

FI

Takuuehdot

1. Takuu on voimassa ostopäivästä lähtien. Valmistaja vaihtaa myynti- ja huoltoverkostonsa välityksellä veloituksetta osat, joissa havaitaan materiaali-, työ- tai valmistusvirhe. Takuu ei poista ostajan lakisääteistä oikeutta myydyn esineen aiheuttamien virheiden tai vikojen seuraamusten suhteen.
2. Tekninen henkilöstömme toimii mahdollisimman pian järjestelyjen vaatiman ajan puitteissa.
3. **Takuukorjausta vaadittaessa valtuutetulle henkilöstölle on esitettävä sivun alareunassa oleva, asianmukaisesti täytetty ja jälleenmyyjän leimaama takuutodistus sekä lasku tai kuitti, jossa näkyy ostopäivämäärä.**
4. Takuu ei ole voimassa seuraavissa tapauksissa:
   - Huollon suorittaminen on selvästi laiminlyöty.
   - Tuotetta on käytetty väärin tai käsitelty omavaltaisesti.
   - On käytetty vääränlaisia voiteluaineita tai polttoaineita.
   - On käytetty muita kuin alkuperäisiä varaosia tai lisävarusteita.
   - Valtuuttamaton henkilöstö on tehnyt korjaustoimenpiteitä.
5. Valmistajan takuu ei vastaa kuluvista materiaaleista eikä normaalikäytössä kulumiselle altistuvista osista.
6. Tuotteen päivitys- ja parannustoimenpiteet eivät kuulu takuun piiriin.
7. Takuu ei korvaa takuuaikana mahdollisesti tehtyjä säätö- tai huoltotoimenpiteitä.
8. Mahdollisista kuljetuksen aikana sattuneista vahingoista on ilmoitettava välittömästi kuljetusliikkeelle. Muussa tapauksessa takuu ei ole voimassa.
9. Laitteisiimme asennetuilla muilla moottorimerkeillä (Briggs & Stratton, Tecumseh, Kawasaki, Honda jne.) on moottorin valmistajan myöntämä takuu.
10. Takuu ei korvaa mahdollisia henkilö- tai omaisuusvahinkoja, jotka ovat aiheutuneet suoraan tai epäsuorasti laitteen vahingoittumisen tai pitkäaikaisen käytön estymisen vuoksi.

MALLI

SARJANUMERO

OSTAJA

Älä lähetä! Liitetään vain mahdolliseen tekniseen takuuvaatimukseen.

PÄIVÄMÄÄRÄ

JÄLLEENMYYJÄ

18 VIANMÄÄRITYS

FI

⚠ HUOMIO

- **Pysäytä aina laite ja irrota turva-avain, ennen kuin teet alla olevassa taulukossa mainittuja tarkastuksia, ellei tarkastus nimenomaisesti vaadi laitteen käynnissäoloa.**
- **Jos kaikki mahdolliset syyt on tarkistettu eikä ongelma siitä huolimatta poistu, ota yhteys valtuutettuun huoltoliikkeeseen. Jos laitteessa esiintyy jokin muu kuin taulukossa mainittu ongelma, ota yhteys huoltoliikkeeseen.**

⚠ HUOMIO

Älä koskaan yritä tehdä korjaustöitä ilman oikeita välineitä ja tarvittavaa osaamista. Kaikki väärin tehdyt toimenpiteet aiheuttavat automaattisesti takuun ja valmistajan vastuun raukeamisen.

⚠ HUOMIO

Lue huolellisesti myös akun ja akkulaturin käyttö- ja huolto-ohjeet.

ONGELMA	*MAHDOLLISET SYYT*	*RATKAISU*
Moottori ei käynnisty tai käy vain muutaman sekunnin ajan.	Akku on lopussa tai asennettu väärin (vain akkukäyttöiset mallit).	Lataa akku tai asenna se oikein paikalleen.
	Virtajohto vahingoittunut.	Anna virtajohdon vaihto valtuutetun huoltoliikkeen tehtäväksi.
	Vikavirtasuoja lauennut moottorin ylikuumenemisen vuoksi.	Odota muutama minuutti ennen kuin käynnistät laitteen uudelleen.
	Turva-avainta ei ole asetettu paikalleen.	Tarkista ja/tai aseta paikalleen.
	Käynnistysvivun mikrokytkin vioittunut	Ota yhteys valtuutettuun huoltoliikkeeseen.
	Akku vaurioitunut.	Ota yhteys valtuutettuun huoltoliikkeeseen.
Moottori käynnistyy ja toimii, mutta terä ei pyöri. **HUOMIO: Älä koske ketjuun koskaan moottorin käydessä.**		Sammuta moottori välittömästi ja ota yhteyttä valtuutettuun huoltoliikkeeseen.

Mod. 54350191-rev.2 - Lug/2024

Emak S.p.A.
42011 Bagnolo in Piano (RE) Italy
www.myemak.com
www.youtube.it/EmakGroup