GSTH 240 – MTTH 2400

DK **HÅNDBOG I BRUG OG VEDLIGEHOLDELSE**

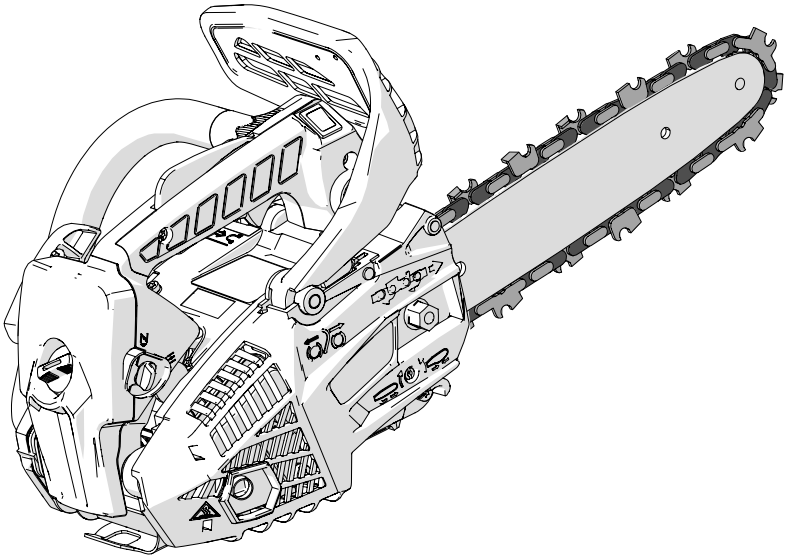

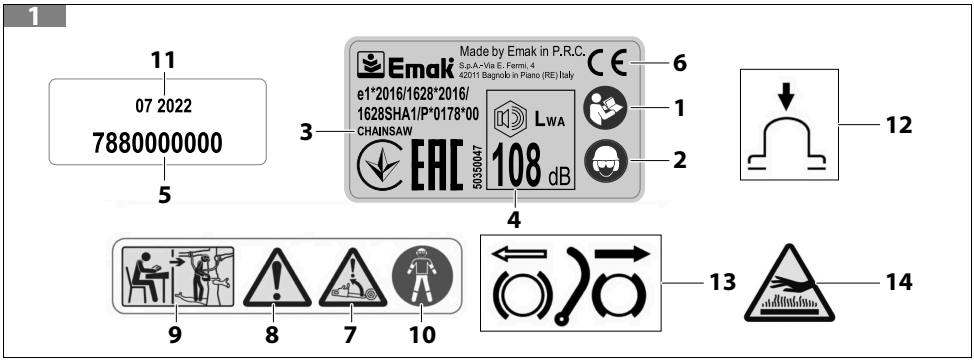
1
11
07 2022
7880000000
5
Made by Emak in P.R.C.
Emak
S.p.A.-Via E. Fermi, 4
42011 Bagnolo in Piano (RE) Italy
e1*2016/1628*2016/
1628SHA1/P*0178*00
CHAINSAW
3
LWA
108 dB
50350047
4
6
1
2
12
13
14
9
8
7
10

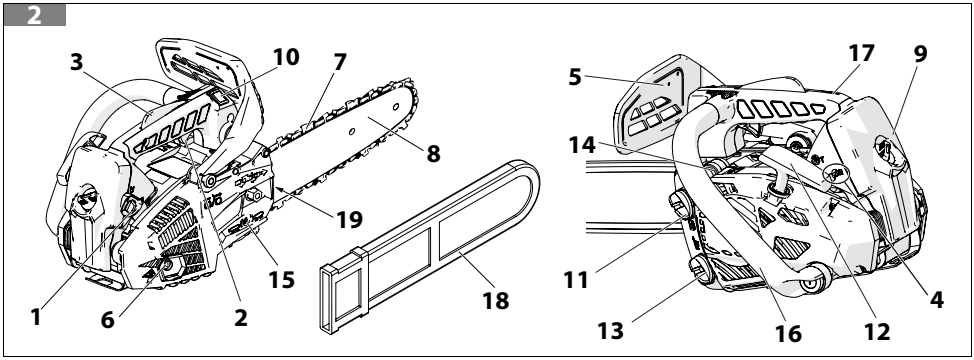
2
3
10
7
8
19
15
1
6
2
18
5
17
9
14
11
13
16
12
4

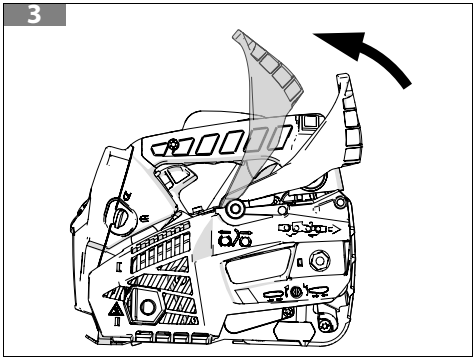
3

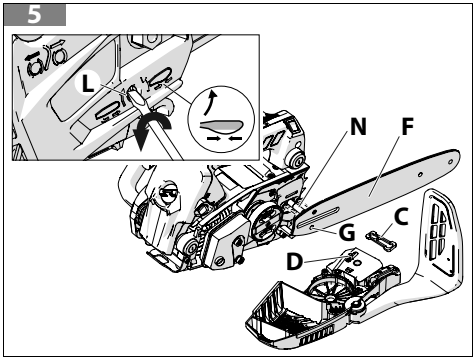
5
L
N
F
C
G
D

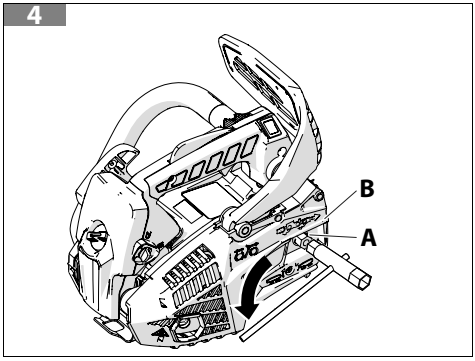
4
B
A

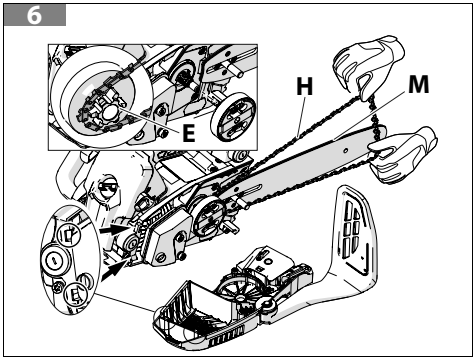
6
H
M
E

7

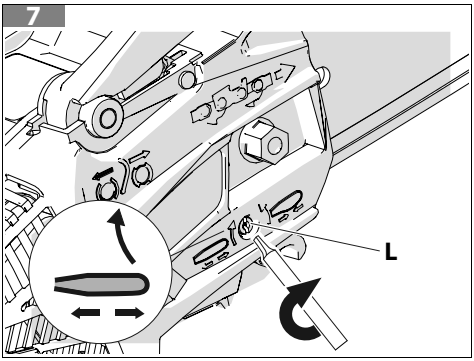

8

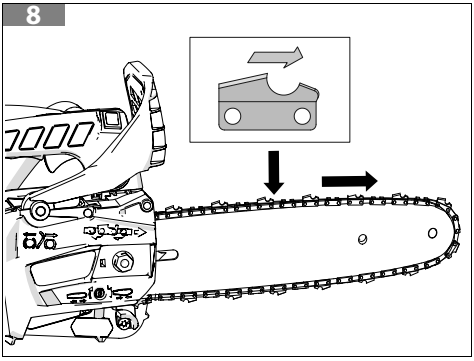

9

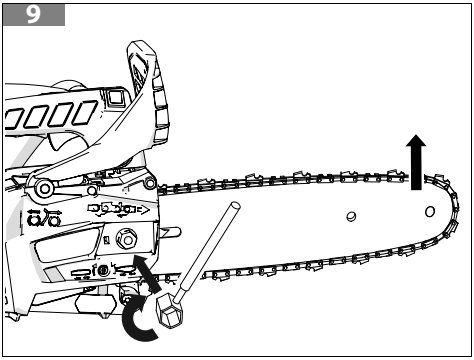

10

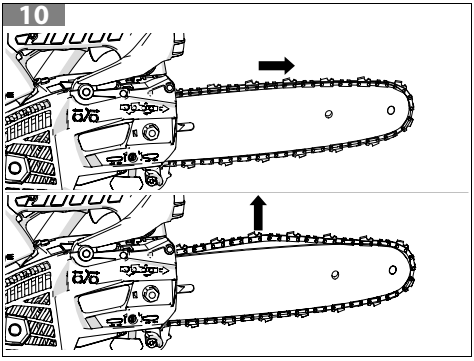

11

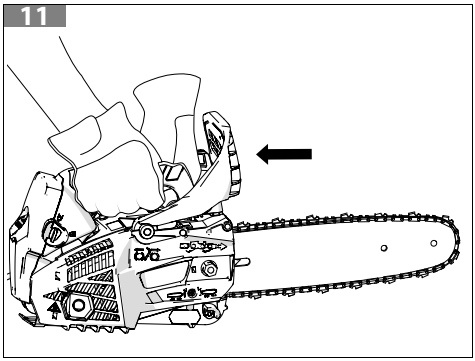

12

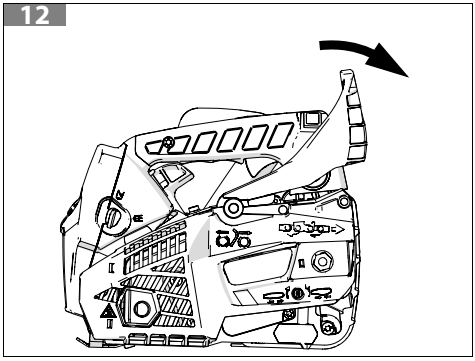

13

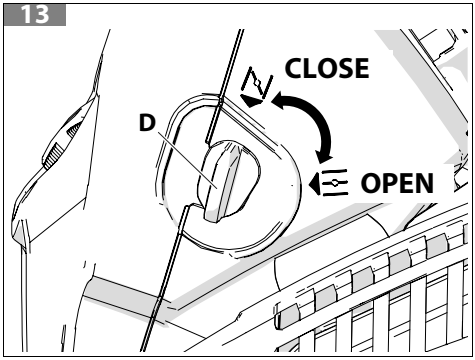

14

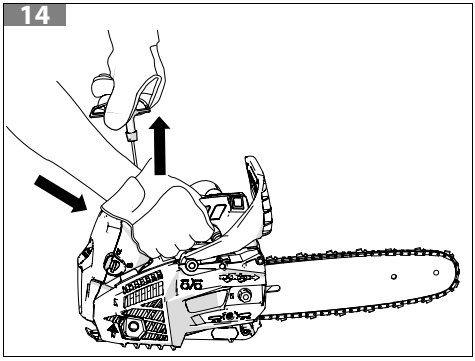

15

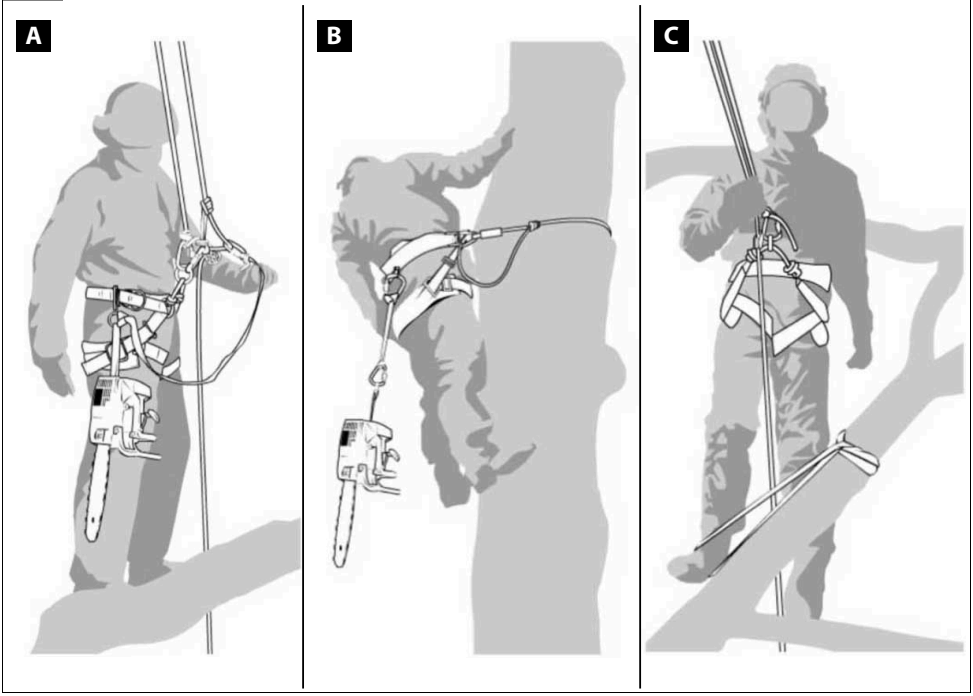

16

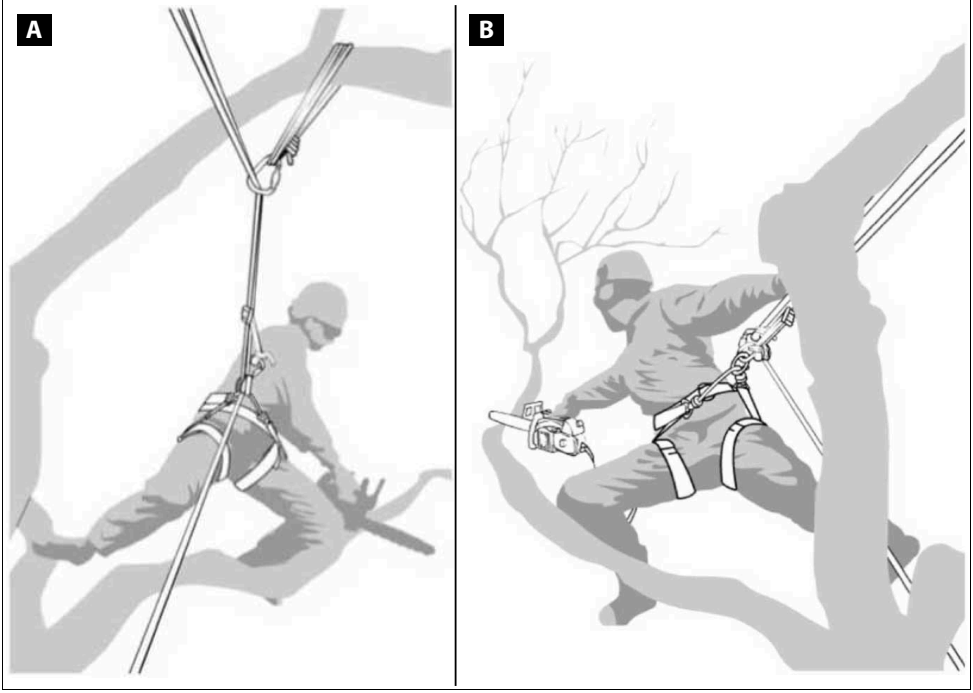

17

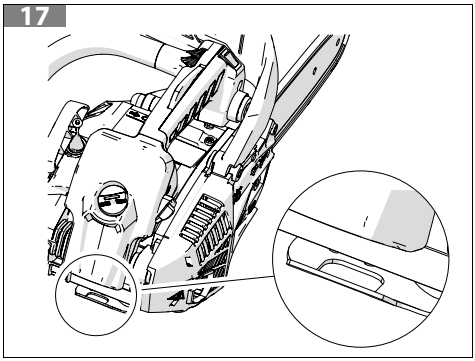

18

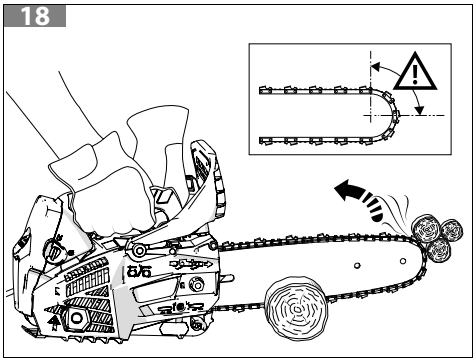

19

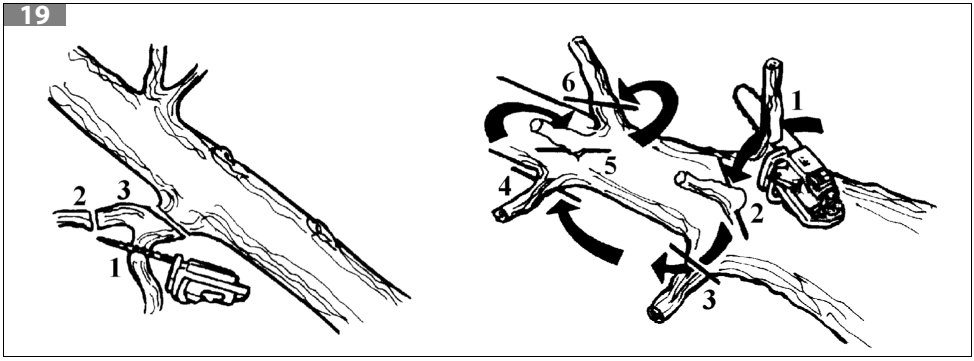

20

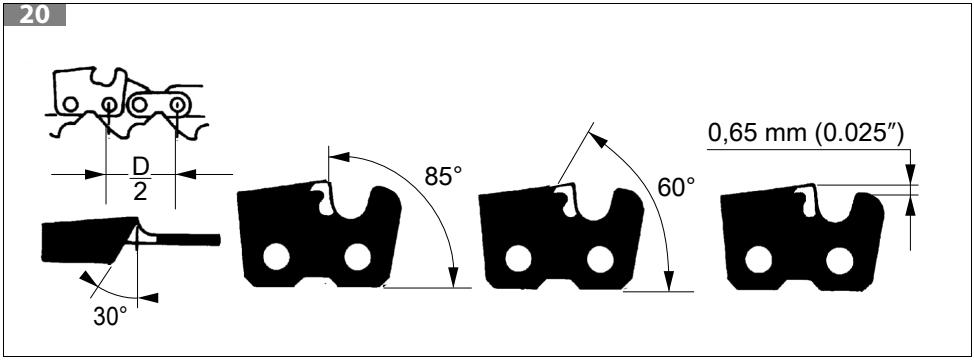

21

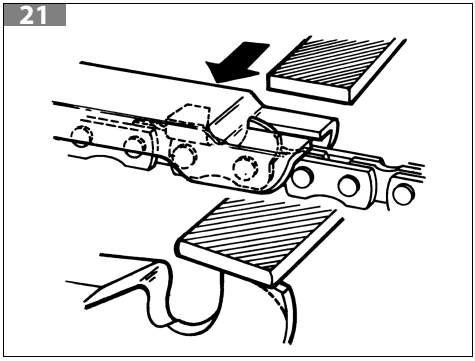

22

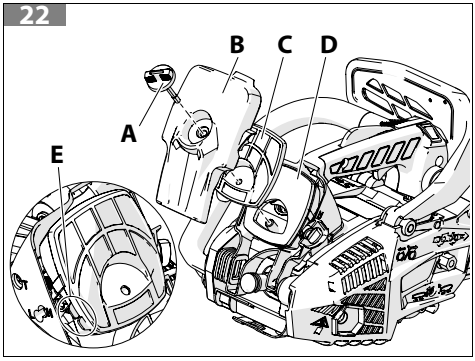

23

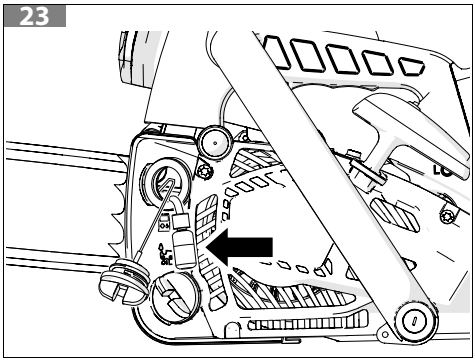

26

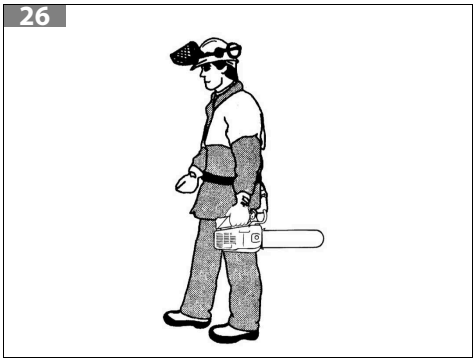

24

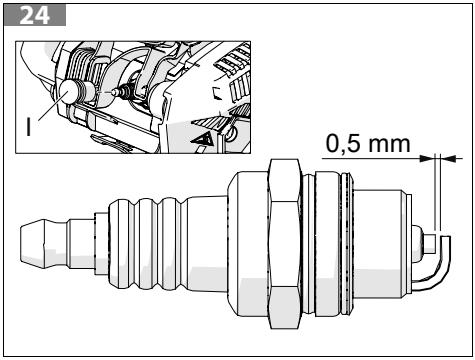

27

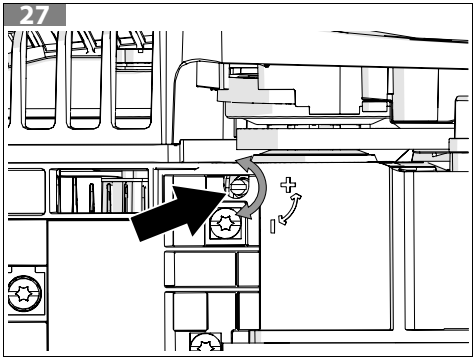

25

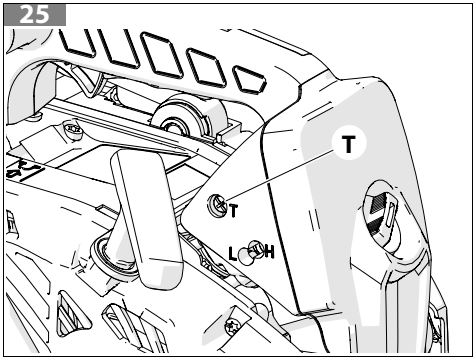

28

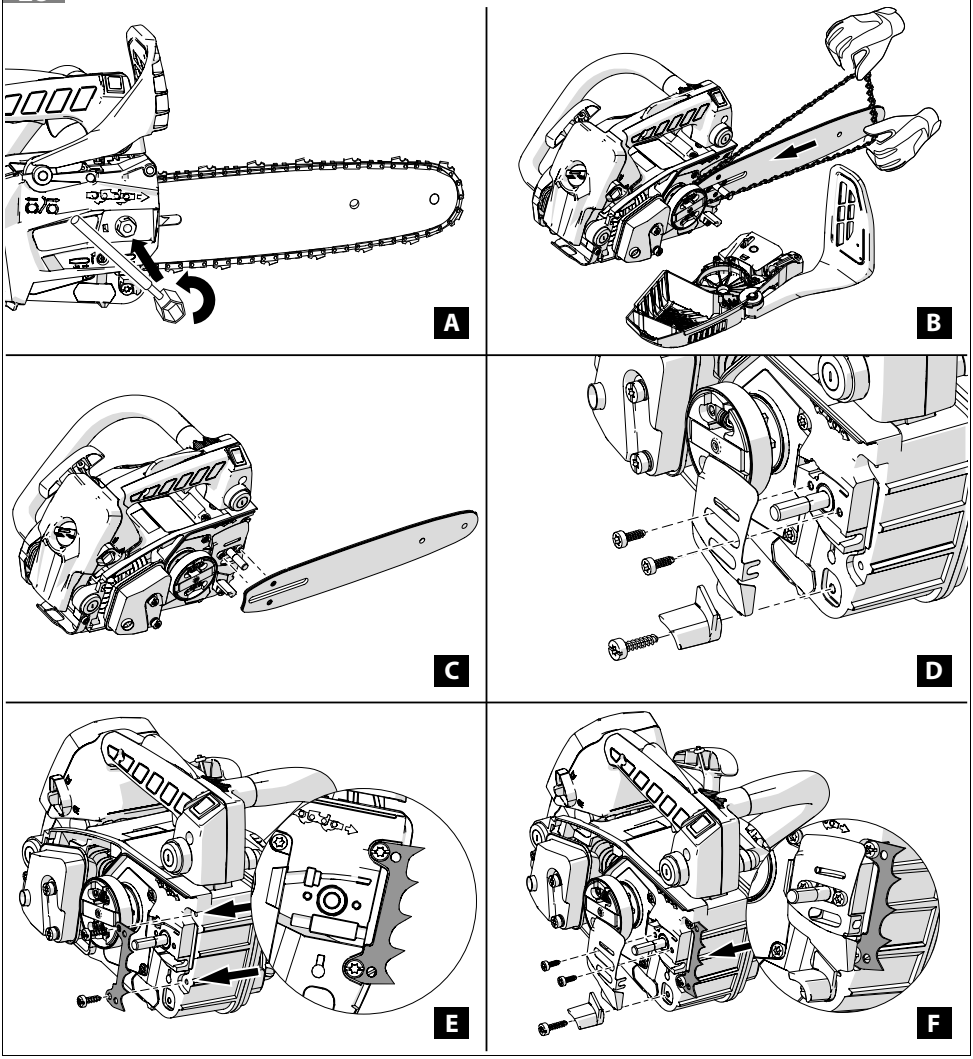

Oversættelse af de originale anvisninger

1 INDLEDNING 10
1.1 SÅDAN LÆSES HÅNDBOGEN 10

2 SYMBOLER OG SIKKERHEDSADVARSLER (FIG. 1) 11

3 MOTORSAVENS KOMPONENTER (FIG. 2) 11

4 SIKKERHEDSFORSKRIFTER 12
4.1 PERSONLIGE VÆRNEMIDLER (PPE) 14

5 MONTERING 14
5.1 SVÆRD OG KÆDE 14
5.2 KLO 15

6 SIKKERHEDSANORDNINGER PÅ PRODUKTET 15
6.1 KÆDEBREMSE TIL BESKYTTELSE MOD TILBAGESLAG 16
6.2 LÅS TIL GASHÅNDTAGET 16
6.3 KÆDESTOPPER OG KÆDESTRAMMER 16
6.4 VIBRATIONSDÆMPNINGSSYSTEM 16
6.5 STOPKONTAKT 16
6.6 LYDDÆMPER 16
6.7 HÅNDBESKYTTELSENS HÅNDTAG 17
6.8 BESKYTTELSE TIL SVÆRDDÆKSEL 17

7 START 17
7.1 BRÆNDSTOF 17
7.2 PÅFYLDNING 19
7.3 OPFYLDNING AF OLIE OG SMØRING AF KÆDEN 19
7.3.1 MOTOREN DRUKNET 20
7.4 MOTORSTART 20
7.5 TILKØRING AF MOTOR 21
7.6 TILKØRING AF KÆDEN 21

8 STANDSNING AF MOTOREN 21

9 BRUG 22
9.1 SIKKERHEDSKONTROLLER 22
9.2 TILBAGESLAG, UDSKRIDNING, TILBAGESPRING OG FALD 23
9.3 KÆDEBREMSE 25
9.4 KONTROL AF BREMSEFUNKTION 25
9.5 VEDLIGEHOLDELSE AF BREMSEN 25
9.6 BRUG ET REB OG EN SELE UNDER ARBEJDE MED MOTORSAVEN TIL BESKÆRING 25
9.7 FORBUDT ANVENDELSE 28
9.8 ARBEJDSTEKNIK 28
9.8.1 AFGRENING 28
9.8.2 FORHOLDSREGLER PÅ ARBEJDSSTEDET 29
9.8.3 FORHOLDSREGLER UNDER BRUG AF SAVEN 29

10 VEDLIGEHOLDELSE 30
10.1 KONTROL OG VEDLIGEHOLDELSE AF SIKKERHEDSANORDNINGER 30
10.1.1 KONTROL AF BREMSENS KÆDE 30
10.1.2 KONTROL AF HÅNDBESKYTTELSEN 30
10.1.3 KONTROL AF KÆDENS BREMSE 30
10.1.4 KONTROL AF GASHÅNDTAGET OG GASHÅNDTAGETS LÅS 31
10.1.5 KONTROL AF KÆDESTOPPEREN 31
10.1.6 KONTROL AF DET VIBRATIONSDÆMPENDE SYSTEM 31
10.1.7 KONTROL AF STOP-KONTAKTEN 31

10.1.8 KONTROL AF LYDDÆMPEREN 31
10.2 OVERENSSTEMMELSE FOR EMISSIONER AF GASSER....31
10.3 FILNING AF KÆDEN 32
10.4 SVÆRD 33
10.5 LUFTFILTER 33
10.6 BRÆNDSTOFFILTER 33
10.7 OLIEPUMPE (AUTOMATISK JUSTERBAR) 33
10.8 STARTENHED 33
10.9 MOTOR 33
10.10 TÆNDRØR 34
10.11 KÆDEBREMSE 34
10.12 KARBURATOR 34
10.13 LYDDÆMPER 34
10.14 EKSTRAORDINÆR VEDLIGEHOLDELSE 35
10.15 VEDLIGEHOLDELSESSKEMA 36

11 TRANSPORT 37

12 OPBEVARING 37

13 BESKYTTELSE AF MILJØET 38
13.1 OPHUGNING OG BORTSKAFFELSE....38

14 TEKNISKE SPECIFIKATIONER 38

15 OVERENSSTEMMELSESERKLÆRING 40

16 GARANTIBEVIS 41

17 AFHJÆLPNING 42

1 INDLEDNING

Tak for, at du har valgt et produkt fra Emak.

Vores net af forhandlere og autoriserede værksteder står til din rådighed ved et hvilket som helst behov.

DK

⚠ PAS PÅ

Denne motorsav er kun beregnet til personer, der er oplært i beskæring af træer. Brug uden passende oplæring kan forårsage alvorlige personskader.

⚠ PAS PÅ

For at kunne anvende maskinen korrekt og undgå ulykker må arbejdet ikke startes, uden at denne håndbog er læst grundigt igennem.

⚠ PAS PÅ

Denne håndbog skal følge maskinen i hele dens levetid.

⚠ PAS PÅ

RISIKO FOR HØRESKADER. Under normale driftsbetingelser kan denne maskine forårsage, at den pågældende operatør udsættes for et dagligt støjniveau, der er lig med eller højere end 85 dB (A).

I denne håndbog findes forklaringer på funktionen af de forskellige komponenter samt vejledning i de nødvendige kontroller og i vedligeholdelsen.

BEMÆRKNING

Beskrivelserne og illustrationerne i denne håndbog er kun vejledende. Producenten forbeholder sig retten til at foretage ændringer uden forpligtelse til også at opdatere håndbogen fra gang til gang.

Figurerne er vejledende. De faktiske dele kan variere i forhold til de viste på billederne. I tvivlstilfælde kan man kontakte et autoriseret servicecenter.

1.1 SÅDAN LÆSES HÅNDBOGEN

Håndbogen er opdelt i afsnit og underafsnit. Hvert underafsnit er et underniveau af det pågældende afsnit. Referencerne til afsnit eller underafsnit angives med ordet “afsnit” eller “underafsnit” efterfulgt af det tilhørende nummer. Eksempel: “afsnit 2”.

Udover vejledningen i brug og vedligeholdelse indeholder denne håndbog oplysninger, der kræver særlig opmærksomhed. Disse oplysninger er markeret med nedenstående symboler:

⚠ PAS PÅ

Når der er fare for ulykker eller personskader, også dødsfald, eller alvorlige materielle skader.

⚠ FORSIGTIG
Når der er fare for beskadigelse af maskinen eller af nogle af dens dele.

BEMÆRKNING
Giver ekstra oplysning til vejledningen i de eksisterende sikkerhedsmeddelelser.

DK

Figurerne i disse brugervejledninger er nummereret 1, 2, 3, og så videre. Delene angivet på figurerne er markeret med bogstaver eller numre afhængigt af omstændighederne. En reference til delen C på figur 2 angives således: "Se C, Fig. 2" eller ganske enkelt som "(C, Fig. 2)". En reference til delen 2 på figur 1 angives således: "Se 2, Fig. 1" eller ganske enkelt som "(2, Fig. 1)".

2 SYMBOLER OG SIKKERHEDSADVARSLER (FIG. 1)

1. Læs denne håndbog i brug og vedligeholdelse før brug af denne maskine.
2. Bær hjelm, beskyttelsesbriller og høreværn.
3. Maskintype: **MOTORSAV**.
4. Garanteret støjniveau.
5. Serienr.
6. CE-mærkning.
7. Vær specielt opmærksom på kast. De kan være farlige.
8. Læs omhyggeligt alle advarsler og overhold dem.
9. Denne motorsav er beregnet til personer, der er oplært i beskæring af træer.
10. Brug passene beskyttelsesudstyr på forarme, ben og fødder.
11. Fremstillingsår.
12. Spædepumpe.
13. Aktiveret kædebremse (højre). Deaktiveret kædebremse (venstre).
14.

⚠ PAS PÅ
Overfladerne kan være varme.

3 MOTORSAVENS KOMPONENTER (FIG. 2)

1. Startgreb
2. Gashåndtag
3. Gasspærre
4. Karburatorens reguleringsskruer
5. Håndtag til inertibremsen
6. Lyddæmper
7. Kæde
8. Sværd
9. Luftfilterdæksel
10. STOP-knap
11. Dæksel på brændstoftank
12. Starthåndtag
13. Dæksel på olietank

14. Spædepumpe
15. Skrue til sidestramning af kæde
16. Forreste håndtag
17. Bagerste håndtag
18. Sværdskærm
19. Klo

DK

4 SIKKERHEDSFORSKRIFTER

⚠ PAS PÅ

Maskinen er, hvis den anvendes korrekt, et hurtigt, effektivt og praktisk stykke arbejdsværktøj. Hvis den bruges forkert eller uden de nødvendige forholdsregler, kan den blive et farligt redskab. For at arbejdet kan forblive behageligt og sikkert, skal man nøje overholde sikkerhedsforskrifterne i det følgende samt rundt omkring i håndbogen.

⚠ PAS PÅ

Tændingssystemet på maskinen frembringer et elektromagnetisk felt med meget lav intensitet. Dette felt kan dog forstyrre nogle pacemakere. For at mindske risikoen for alvorlig skade eller død bør personer med pacemaker konsultere deres læge og pacemakerproducenten før brug af denne maskine.

Motorsav til beskæring

Speciel, let motorsav beregnet til at blive brugt af oplærte personer til beskæring og fjernelse af lige træers trætoppe.

Oplærte personer

Personer, der har erfaring med og viden om:

- brug af motorsav og de specifikke farer, der er forbundet med brugen af motorsave (til beskæring af træer), der er fremstillet i overensstemmelse med kravene i ISO 11681-2.
- med de forholdsregler, der skal tages for at begrænse disse farer, herunder brug af anbefalet personligt beskyttelsesudstyr.

⚠ PAS PÅ

Operatøren skal være uddannet i alle de indgreb, der er beskrevet i håndbogen.

⚠ PAS PÅ

Tillad ikke andre, specielt ikke børn og dyr, at opholde sig inden for motorsavens aktionsradius under start eller savning.

BEMÆRKNING

Nationale forordninger kan begrænse brugen af denne maskine.

- Maskinen må ikke anvendes af personer, der ikke er oplært i brugen af den. Personer, der skal bruge den for første gang, skal øve sig, før den bruges i praksis.

- Maskinen må udelukkende anvendes af voksne personer i god fysisk form og med kendskab til reglerne for brug.
- Brug aldrig maskinen ved fysisk træthed eller under påvirkning af alkohol, narkotika eller medicin.
- Lad ikke børn anvende maskinen.
- Maskinen må aldrig anvendes af personer, som er fysisk, sensorisk eller psykologisk funktionshæmmede, eller som mangler den nødvendige erfaring og viden, eller af personer der ikke har den nødvendige fortrolighed med brugervejledningen.
- Bær ikke tørklæder, armbånd eller beklædning, der kan hænge fast i maskinen eller kæden. Bær tætsiddende og skærebeskyttet beklædning.
- Bær skridsikkert beskyttelsesfodtøj, handsker, briller, høreværn og beskyttelseshjelm.
- Begynd aldrig at klippe, før arbejdsområdet er helt rent og tømt for personer og ting. Arbejd aldrig i nærheden af elkabler.
- Sav altid i en sikker og stabil position.
- Brug kun maskinen på steder med god udluftning, aldrig i eksplosiv eller brændbar atmosfære eller i lukkede rum.
- Berør aldrig kæden, og foretag aldrig nogen form for vedligeholdelse med motoren kørende.
- Det er forbudt at koble enheder, som ikke er leveret af producenten, til maskinens kraftudtag.
- Hold alle mærkater med fare- og sikkerhedsadvarsler i perfekt stand. I tilfælde af beskadigelse eller forringelse skal de udskiftes med det samme (Se afsnit 2 *SYMBOLER OG SIKKERHEDSADVARSLER (Fig. 1)*).
- Brug ikke maskinen til andet formål end angivet i håndbogen (se afsnit 9.7 *Forbudt anvendelse*).
- Forlad ikke maskinen med motoren tændt.
- Kontrollér maskinen dagligt for at sikre, at alle sikkerheds- og andre mekanismer fungerer korrekt.
- Følg altid anvisningerne for vedligeholdelsesindgreb.
- Arbejd aldrig med en maskine, der er beskadiget, dårligt repareret, dårligt monteret eller med tilfældige ændringer. Ingen sikkerhedsmekanisme må fjernes, beskadiges eller gøres uvirksom. Brug kun savsværd med den længde, der er angivet i tabellen.
- Udfør ikke indgreb eller reparationer, som ikke hører under normal vedligeholdelse. Vedrørende alle andre indgreb skal man henvende sig til et autoriseret servicecenter.
- Start aldrig motorsaven uden kædeskærmen.
- Hvis maskinen ikke længere skal bruges, må den ikke efterlades i naturen, men skal indleveres til forhandleren, der vil sørge for den korrekte bortskaffelse.
- Overdrag eller udlån kun maskinen til personer med ekspertise og kendskab til funktionen og den korrekte brug af maskinen. Udlever i så fald også brugervejledningen, der skal læses før brug.
- Man kan altid henvende sig til forhandleren med spørgsmål eller i forbindelse med nødvendige indgreb.

- Opbevar denne håndbog omhyggeligt, og læs i den før enhver brug af maskinen.
- Husk, at ejeren eller operatøren er ansvarlig for ulykker eller risici, som tredjemand eller dennes ejendele er udsat for.

DK

4.1 PERSONLIGE VÆRNEMIDLER (PPE)

Med personlige værnemidler (PPE) menes enhver form for udstyr beregnet på at blive båret af operatøren med det formål at beskytte denne mod sikkerhedsrisici eller helbredsrisici under arbejdet, samt enhver anordning eller hjælpemiddel beregnet hertil. Brugen af personlige værnemidler (PPE) fjerner ikke risikoen for personskade, men reducerer skadevirkningerne i tilfælde af uheld.

I det følgende vises listen over de personlige værnemidler, der skal anvendes under brugen af maskinen:

- **Bær skærebeskyttede sikkerhedssko med skridsikre såler og stålnæser.**
- **Bær beskyttelsesbriller eller ansigtsskærm.**
- **Anvend beskyttelsesudstyr mod støj som for eksempel høreværn eller øreproppe r.**

> ⚠ **PAS PÅ**
>
> **Brug af høreværn kræver større opmærksomhed og forsigtighed, fordi evnen til at opfatte akustiske faresignaler (råb, alarmer osv.) er begrænset.**

- **Bær skærefaste handsker, der giver maksimal absorption af vibrationer.**
- **Bær godkendt sikkerhedsbeklædning. Bær tætsiddende, skærefast beklædning og beskyttelseshjelm.**
- **Bær godkendt sikkerhedsbeklædning. Beskyttelsesjakke og overalls er ideelle.**

> ⚠ **PAS PÅ**
>
> **Størstedelen af ulykkerne med maskinen sker, når kæden rammer operatøren.**
>
> **Beklædningen skal være egnet og må ikke udgøre en forhindring. Bær tætsiddende beskyttelsesbeklædning. Bær ikke løsthængende tøj, tørklæder, slips eller smykker, der kan sidde fast i maskinen, i krattet eller eventuelt andet. Bind langt hår op, og beskyt det.**

> **BEMÆRKNING**
>
> Få råd og vejledning fra den faste forhandler med hensyn til valget af passende beklædning.

5 MONTERING

5.1 SVÆRD OG KÆDE

> ⚠ **PAS PÅ**
>
> **Bær altid handsker ved montering. Brug kun sværd og kæde, der er anbefalet af producenten (se Tabel 1 *Anbefalede kombinationer af sværd og kæde*).**

1. Træk beskyttelsen (Fig. 3) mod det forreste håndtag for at kontrollere, at kædebremsen ikke er aktiveret.
2. Fjern bolten (A), og afmontér kædeskærmen (B, Fig. 4).
3. Fjern plastindsatsen på tapperne til sværdet (C, Fig. 5).
4. Skub kædestrammertappen (D, Fig. 5) til endestoppet ved hjælp af kædestrammerskruen (L).
5. Sæt sværdet (F, Fig. 5) på tappen (N).
6. Montér kæden (H, Fig. 6) i hjulet (E) og på sværdsporet (M). Vær opmærksom på kædens omdrejningsretning (Fig. 8).
7. Støt kædeskærmen, sæt den på plads og hold den trykket mod sværdet, mens der skrues på kædestrammerskruen (L, Fig. 7), indtil kædestrammertappen (D, Fig. 5) går ind i hullet (G) på sværdet.
8. Monter kædeskærmen og boltene uden at spænde dem.
9. Stram kæden ved hjælp af kædestrammerskruen (L, Fig. 7).
10. Luk kædeskærmens fastgørelsesmøtrik definitivt ved at holde den over sværdets ende (Fig. 9). Stramningsmomentet er 1,5 kgm (15 Nm). Kæden skal reguleres, så den er godt stram, men let kan drejes med hånden (Fig. 10).
11. Kæden har fået den korrekte stramning, når den kan løftes et par millimeter, hvis man trækker den opad (Fig. 10).

⚠ PAS PÅ

Kæden skal altid have den rette stramning. En kæde, der er for løs, øger risikoen for tilbageslag, og den kan gå løs af sværdnoten. I disse situationer er der fare for skader på både operatøren og kæden. En kæde, der er for løs, gør at kæden, sværdet og tandhjulsdrevet slides for hurtigt. På den anden side kan en kæde, der er for stram, forårsage overophedning af motoren, der kan beskadiges. En korrekt strammet kæde giver den bedste skæring og sikkerhed og forlænger kædens levetid. Kædens varighed afhænger af en korrekt stramning, men også af en passende smøring.

5.2 KLO

En klo fås som tilbehør.

Brugen af kloen anbefales stærkt, når du skærer tykke stammer eller grene.

For at samle kloen se rækkefølge A-F Fig. 28.

6 SIKKERHEDSANORDNINGER PÅ PRODUKTET

⚠ PAS PÅ

Motorsaven er udstyret med sikkerhedsanordninger, der reducerer risiciene ved brug af selve saven. Operatøren skal kende placeringen, brugen og vedligeholdelsesindgrebene.

⚠ PAS PÅ

Læs følgende advarsler, før du bruger produktet.

DK

- Brug ikke motorsaven med defekte sikkerhedsanordninger.
- Kontroller sikkerhedsanordningerne regelmæssigt. Se afsnit 9.1 *SIKKERHEDSKONTROLLER*.
- Hvis sikkerhedsanordningerne er defekte, skal du straks kontakte en autoriseret forhandler.

6.1 KÆDEBREMSE TIL BESKYTTELSE MOD TILBAGESLAG

Produktet er udstyret med en kædebremse, der stopper kæden i tilfælde af tilbageslag. Kædebremsen reducerer risikoen for ulykker, men kun operatøren kan forhindre dem med sit arbejde.

Kædebremsen aktiveres manuelt ved at trykke med venstre hånd på håndbeskyttelsens håndtag, indtil det klikker eller automatisk med inertimekanismen. Skub håndbeskyttelsen for manuelt at aktivere kædebremsen, selv med motoren stoppet.

6.2 LÅS TIL GASHÅNDTAGET

Låsen til gashåndtaget forhindrer utilsigtet betjening af selve gashåndtaget. Hvis du lægger hånden rundt om håndtaget og trykker på gashåndtagets lås, kan der trykkes på gashåndtaget. Når du slipper håndtaget, vender både gashåndtaget og gashåndtagets lås tilbage til deres udgangsposition. Denne funktion låser gashåndtaget i tomgang.

6.3 KÆDESTOPPER OG KÆDESTRAMMER

Kædestopperen holder kæden, hvis den knækker eller falder af sværdet. Kædestrammeren giver mulighed for at undgå en kæde, der er for stram (risiko for brud) eller for løs (risiko for at den glider ud). Korrekt spænding af kæden og korrekt vedligeholdelse af sværd og kæde reducerer risikoen for ulykker.

6.4 VIBRATIONSDÆMPNINGSSYSTEM

Det vibrationsdæmpende system reducerer vibrationer, der overføres til håndtagene. Dæmperne fungerer som en adskillelse mellem maskinens motor og håndtagene.

6.5 STOPKONTAKT

Stopkontakten bruges til at stoppe **motoren både under normale forhold og i nødstilfælde.**

6.6 LYDDÆMPER

Lyddæmperen sikrer det minimale støjniveau og leder udstødningsgas væk fra operatøren. I områder med varmt og tørt klima kan der være stor risiko for brand. Overhold lokale regler og vedligeholdelsesinstruktionerne.

⚠ PAS PÅ

Lyddæmperen opvarmes betydeligt under og efter brug, og når motoren går i tomgang. Der er risiko for brand, især ved betjening af maskinen i nærheden af brændbare materialer.

⚠ PAS PÅ

Brug ikke en maskine uden lyddæmper eller med en defekt lyddæmper. En defekt lyddæmper kan øge støjniveauet og risikoen for brand.

6.7 HÅNDBESKYTTELSENS HÅNDTAG

Håndtagets forreste håndbeskyttelse forhindrer operatørens hånd i at glide mod kæden. Dette håndtag virker også til at aktivere kædebremsen, da det giver mulighed for at aktivere kædebremsen, hvis den presses fremad eller på grund af inertieffekten af den indeholdte masse i tilfælde af et tilbageslag.

6.8 BESKYTTELSE TIL SVÆRDDÆKSEL

Sværddækslet forhindrer kontakt med kædetænderne; tænderne er skarpe, selvom kæden er stationær. Indsæt beskyttelsen på sværdet og kæden under transport og bevægelse.

7 START

7.1 BRÆNDSTOF

⚠ PAS PÅ

Benzin er et letantændeligt brændstof. Vær forsigtig ved omgang med benzin eller blandinger af brændstof. Der må ikke ryges eller bruges åben ild i nærheden af brændstoffet eller maskinen. Omrør benzinen udendørs et sted, hvor der ikke er gnister eller flammer.

- For at mindske brandfaren og faren for forbrændinger skal brændstoffet håndteres forsigtigt. Det er meget letantændeligt.
- Omrør brændstoffet, og kom det i en beholder, der er godkendt til brændstof.
- Placer maskinen på et frit område, stands motoren, og lad den køle af, før der fyldes brændstof på.
- Løsn brændstofdækslet langsomt for at udløse trykket og undgå spild af brændstof.
- Efter påfyldningen skrues brændstofdækslet fast i. Vibrationer kan få dækslet til at løsne sig, så der spildes brændstof.
- Tør det spildte brændstof op. Flyt maskinen mindst 3 meter væk fra påfyldningsstedet, før motoren startes.
- Forsøg aldrig under nogen omstændigheder at afbrænde spildt brændstof.
- Der må ikke ryges under omgang med brændstof eller under brug af maskinen.
- Opbevar brændstoffet på et køligt, tørt og godt ventileret sted.
- Opbevar ikke brændstof på et sted med tørre blade, halm, papir eller lignende.
- Opbevar enheden og brændstoffet på et sted, hvor dampe fra brændstoffet ikke kan komme i kontakt med gnister eller åben ild, vandvarmere, elektriske motorer eller kontakter, ovne og lignende.
- Tag ikke dækslet af brændstoftanken, mens motoren er tændt.

- Brug ikke brændstof til rengøring.
- Vær forsigtig med ikke at få brændstof på tøjet.

Denne maskine drives at en totaktsmotor og kræver en blanding af benzin og motorolie, der er beregnet til totaktsmotorer. Bland blyfri benzin og motorolie til totaktsmotorer i en ren beholder, der er godkendt til benzin.

DK

Anbefalet brændstof: denne motor er godkendt til at virke med 89 oktan ([R + M] / 2) blyfri benzin til biler eller med et højere oktantal.

Bland motorolien til totaktsmotorer med benzin i henhold til anvisningerne på beholderen.

Vi anbefaler brug af motorolie til totaktsmotorer Oleo-Mac / Efco ved **2 %** (**1:50**), der specielt er beregnet til luftafkølede totaktsmotorer.

Den korrekte mængde af olie/brændstof angivet i oversigten (Fig. A) er passende, hvis der bruges motorolie Oleo-Mac / Efco **PROSINT 2 EVO** og **EUROSINT 2 EVO** eller lignende olie af samme kvalitet **(specifikationer JASO FD eller ISO L-EGD)**.

BENZIN	***OLIE***	
	2% - 50:1	
ℓ	***ℓ***	***(cm³)***
1	0,02	(20)
5	0,10	(100)
10	0,20	(200)
15	0,30	(300)
20	0,40	(400)
25	0,50	(500)

Fig. A

⚠ FORSIGTIG

Brug ikke motorolie til biler eller til andre motorer end totaktsmotorer.

⚠ FORSIGTIG

- **Køb kun den nødvendige mængde brændstof afhængigt af forbrug. Køb aldrig mere, end der bruges på en eller to måneder.**
- **Opbevar benzinen i en hermetisk lukket beholder på et køligt og tørt sted.**

⚠ FORSIGTIG

Ved blandingen må der ikke benyttes et brændstof med et ætanolindhold på mere end 10 %. Benzinblandinger med et ætanolindhold op til 10 % er acceptabelt ligesom brændstoffet E10.

BEMÆRKNING

Lav kun den mængde brændstofblanding, der er brug for, og lad den ikke stå i brændstoftanken eller dunken for længe. Det anbefales at bruge brændstofadditiv **Emak ADDITIX 2000** kode 001000972A, til at konservere blandingen i op til 12 måneder.

Alkyleret benzin

⚠ FORSIGTIG

Den alkylerede benzin har ikke samme densitet som normal benzin. Derfor kan motorer, der er klargjort med almindelig benzin kræve en anden justering af karburatoren. For denne operation er det nødvendigt at henvende sig til et autoriseret servicecenter.

7.2 PÅFYLDNING

⚠ PAS PÅ

Overhold sikkerhedsforanstaltningerne for håndtering af brændstof. Stands altid motoren før påfyldningen. Kom aldrig brændstof på en maskine, hvis motoren er i gang eller er varm. Gå mindst 3 meter væk fra påfyldningsstedet, før motoren startes. RYGNING FORBUDT!

1. Ryst dunken med blandingen godt før påfyldningen.
2. Rengør overfladen omkring påfyldningsstudsen for at undgå forurening.
3. Skru langsomt tankdækslet af.
4. Hæld brændstofblandingen forsigtigt i tanken. Undgå spild.
5. Før tankdækslet sættes tilbage, rengøres det, og pakningen efterses.
6. Sæt tankdækslet på med det samme, og skru det fast med hånden. Fjern eventuelt spildt brændstof.

⚠ PAS PÅ

Kontrollér, om der er spildt brændstof, og hvis der er spild, skal det fjernes, før brug af maskinen. Om nødvendigt kontaktes et autoriseret servicecenter.

7.3 OPFYLDNING AF OLIE OG SMØRING AF KÆDEN

Smøringen af kæden sker med en automatisk, vedligeholdelsesfri pumpe. Oliepumpen er fra fabrikken indstillet til at levere den nødvendige oliemængde også i tilfælde af hårdt arbejde. Eventuelle oliedryp ved savning af tyndt træ er ganske normalt.

- Før påfyldningen renses området omkring låget (13, Fig. 2) så der ikke kommer snavs ind i tanken.
- Under arbejdet skal der foretages en visuel kontrol af olieniveauet.
- Efter påfyldningen skal motoren startes i tomgang 2 til 3 gange, til det korrekte olieflow er genetableret.
- I tilfælde af fejl må man ikke foretage sig noget selv, man skal henvende sig til en autoriseret forhandler.

Korrekt smøring af kæden under savningen reducerer sliddet på kæden og sværdet til et minimum og sikrer længere levetid. Brug altid olie af god kvalitet.

DK

⚠ PAS PÅ

Der må aldrig anvendes genbrugsolie! Brug altid bionedbrydeligt smøremiddel (eco-lube Oleo-Mac/Efco) til sværd og kæder for at beskytte naturen og operatørens helbred og øge levetiden for motorsavens komponenter.

⚠ PAS PÅ

Før motoren startes, skal man sikre sig, at kæden ikke er blokeret eller i kontakt med fremmedlegemer.

- Undlad at læne sig frem, og sav ikke over skulderhøjde. Når motorsaven holdes oppe, er den svær at styre, og det er svært at modstå tilbageslag.
- **Kontrollér, at alle kropsdele er på lang afstand af kæden og lyddæmperen**.
- **Operatører, der er venstrehåndede, skal følge samme anvisninger. Indtag en stilling der passer til beskæringen.**

⚠ PAS PÅ

Udsættelse for vibrationer kan påvirke personer, der har kredsløbsforstyrrelser eller nervesygdomme. Ret henvendelse til en læge, hvis der opstår fysiske symptomer som for eksempel følelsesløshed, føleforstyrrelser, nedsat styrke eller ændringer af hudens farve. Disse symptomer forekommer normalt på fingre, hænder eller håndled.

7.3.1 Motoren druknet

1. Drej knoppen (A, Fig. 22), fjern skærmen (B).
2. Løft tændrørshætten (I, Fig. 24).
3. Skru tændrøret af, og tør det.
4. Åbn drosselventilen helt.
5. Træk flere gange i startsnoren for at tømme forbrændingskammeret.
6. Sæt tændrøret på igen, og sæt derefter hætten på ved at trykke **fast** ned på den.
7. Bring startgrebet til positionen ÅBEN, også selv om motoren er kold.
8. Start nu motoren.

⚠ PAS PÅ

Start aldrig motorsaven uden at sværdet, kæden og kobling (kædebremsen) er monteret – koblingen kan gå løs og medføre personskader.

7.4 MOTORSTART

Kædebremsen skal være aktiveret, når motorsaven startes. Aktiver kædebremsen ved at skubbe kædebremsens håndtag / håndbeskyttelsen fremad (mod sværdet) til positionen for aktiveret kædebremse (Fig. 12). Fyld karburatoren ved at trykke på spædepumpen (14,

Fig. 2). Stil chokeren (D, Fig. 13) i positionen "CLOSE". Støt motorsaven på jordoverfladen i en stabil position. Kontrollér, om kæden drejer frit og ikke er i kontakt med fremmedlegemer. Sørg for, at motorsaven ikke er i kontakt med nogen genstand, før motoren startes. Forsøg aldrig at starte motorsaven, mens sværdet befinder sig i en savudskæring. Hold højre hånd på det forreste håndgreb (Fig. 14). Træk kraftigt i startsnoren et par gange, til den **eksploderer første gang**. Før chokerhåndtaget (D, Fig. 13) til den oprindelige position "OPEN". Start ved at trække i startsnoren. Når motoren er startet, **deaktiveres kædebremsen (Fig. 3), og der ventes et par sekunder.** Herefter aktiveres gashåndtaget (2, Fig. 2) for at udløse den automatiske mekanisme med halvposition.

DK

⚠ PAS PÅ

Når motoren allerede er varm, skal der ikke bruges choker til starten.

⚠ PAS PÅ

Brug udelukkende mekanismen med halv position i forbindelse med motorstart.

7.5 TILKØRING AF MOTOR

Motoren når sin maksimale effekt efter de første 5÷8 driftstimer.

Under tilkøringen bør motoren ikke køre i tomgang ved maksimale omdrejninger for at undgå for store påvirkninger.

⚠ PAS PÅ

Foretag ikke ændringer af karbureringen under tilkøringen for at opnå en eventuel øget effekt, da det kan beskadige motoren.

BEMÆRKNING

Det er normalt, at det ryger fra en ny motor under og efter arbejdet.

7.6 TILKØRING AF KÆDEN

Reguleringen skal altid foretages med kold kæde. Drej kæden rundt manuelt, og smør den med ekstra olie. Start motoren i nogle minutter ved lav hastighed, og kontrollér, at oliepumpen fungerer korrekt. Stands motoren, og juster kædespændingen. Start motoren, og lav nogle snit i en stamme. Stands atter motoren, og kontrollér spændingen igen. Gentag operationen, til kæden har nået sin maksimale længde.

⚠ PAS PÅ

Berør aldrig kæden med motoren kørende. Rør ikke jorden med selve kæden.

8 STANDSNING AF MOTOREN

Slip gashåndtaget (2,Fig. 2), til motoren kører på minimum. Sluk for motoren med tryk på STOP (10).

⚠ PAS PÅ

Lad ikke motorsaven hvile mod jorden, hvis kæden stadig er i bevægelse.

DK

9 BRUG

Længerevarende indånding af motorens udstødningsgas, af forstøvet olie fra kæden og af skærestøv kan være risikabelt for helbredet.

9.1 SIKKERHEDSKONTROLLER

⚠ PAS PÅ

Før hver brug af maskinen skal du kontrollere, at sikkerhedsanordningerne fungerer korrekt. I tilfælde af funktionsfejl skal du ikke fortsætte arbejdet og gribe ind for at løse problemet ved at følge de relevante kapitler i brugervejledningen eller kontakte forhandleren.

⚠ PAS PÅ

Brug af en maskine med ikke-fungerende sikkerhedsanordninger kan føre til alvorlig personskade eller død.

⚠ PAS PÅ

Gentag kontrollen, hvis maskinen er udsat for ukorrekt belastning (stød, fald og knusning).

1. Sørg for, at kædebremsen fungerer korrekt og ikke er beskadiget.
2. Sørg for, at gashåndtaget fungerer korrekt og ikke er beskadiget.
3. Sørg for, at stopknappen fungerer korrekt og ikke er beskadiget.
4. Kontrollér, at gashåndtaget og gashåndtagets lås, hvis de slippes, hurtigt vender tilbage til neutral position.
5. Sørg for, at håndtagene er tørre, rene og sikkert fastgjort.
6. Sørg for, at det vibrationsdæmpende system fungerer korrekt og ikke er beskadiget.
7. Sørg for, at lyddæmperen fungerer korrekt og ikke er beskadiget.
8. Sørg for, at alle dele er samlet korrekt og ikke er beskadigede eller mangler.
9. Sørg for, at kædestopperen er tilsluttet korrekt.
10. Sørg for, at kæden ikke bevæger sig med motoren i tomgang.
11. Sørg for, at kædespændingen er korrekt, og at kæden ikke er beskadiget.
12. Kontrollér, at der ikke er udslip af brændstof.

9.2 TILBAGESLAG, UDSKRIDNING, TILBAGESPRING OG FALD

⚠ PAS PÅ

Reaktive kræfter kan opstå under kædens rotation og kan påvirke den sikre kontrol af kædesaven. Disse kræfter kan være meget farlige og forårsage bevægelse og/ eller tab af kontrol over kædesaven, hvilket kan forårsage alvorlig personskade eller død. At forstå disse kræfter hjælper med at reducere de tilsvarende risici.

De mest almindelige reaktive kræfter er:

- Udskridning: Opstår, når sværdet glider eller bevæger sig hurtigt på træet.
- Tilbagespring: Opstår, når sværdet løfter sig fra træet og rammer det gentagne gange.
- Fald: Opstår, når kædesaven falder nedad ved slutningen af snittet. Dette kan få den bevægelige kæde til at berøre kropsdele eller andre genstande, hvilket kan forårsage personskade eller skader.
- Medrivning: Opstår, når kæden pludselig holder op med at røre en genstand i træet langs bunden af sværdet. Det pludselige stop trækker kædesaven frem og væk fra operatøren, hvilket medfører tab af kontrol over maskinen.

⚠ PAS PÅ

Den farligste reaktive kraft er tilbageslaget.

- Tilbageslag (kickback): Opstår, når enden af sværdet rører ved en genstand og pludselig bevæger sig op og tilbage. Tilbageslag kan også forekomme, når træet lukker og strammer kæden under skæring. I begge tilfælde forårsager dette pludselige stop af kæden vending af de aktive kræfter, der er til stede ved skæring af træ, hvilket forårsager bevægelse af kædesaven i den modsatte retning af kædens rotation. **Kædesaven skubbes op og tilbage mod operatøren**.

Tilbageslag er resultatet af forkert brug af maskinen og/eller ukorrekte betjeningsprocedurer eller -forhold og kan undgås ved at tage de passende forholdsregler, der er specificeret nedenfor.

Forholdsregler mod tilbageslag og reaktive kræfter

⚠ PAS PÅ

Vær altid opmærksom, at tilbageslag og andre reaktive kræfter kan forekomme. Ved at forstå tilbageslag og reaktive kræfter kan du reducere overraskelsesfaktoren, der bidrager til ulykker.

⚠ PAS PÅ

Brug af kædesaven med kun én hånd kan lettere forårsage tilbageslag. Vær yderst forsigtig, når du arbejder på denne måde.

Risici på grund af tilbageslag og andre reaktive kræfter kan reduceres ved følgende handlinger:

- Oprethold passende adfærd og følg alle sikkerhedsregler.
- Brug de sikkerhedsanordninger, der er indbygget i kædesaven, korrekt.
- Vær altid opmærksom på placeringen af enden af sværdet.

- Lad aldrig enden af sværdet røre ved nogen genstand.
- Vær forsigtig, når du klipper små grene, små buske og små træer, der kan blokere kæden.
- Ryd arbejdsområdet for eventuelle forhindringer, såsom træer, grene, sten, hegn, stubbe osv. Undgå forhindringer, som kædesaven kan røre ved.

DK

- Hold kæden skarp og korrekt justeret; en sløv eller løs kæde øger muligheden for tilbageslag. **Følg producentens anvisninger vedrørende slibning og vedligeholdelse af kæden.** Kontrollér spændingen med jævne mellemrum. Sørg for, at spændemøtrikkerne er spændt sikkert. Forøgelse af skæredybden kan føre til større tilbageslag.
- Start og fortsæt med at skære ved fuld hastighed. Hvis kæden bevæger sig med en langsommere hastighed, er risikoen for tilbageslag større.
- Skær kun én træstamme ad gangen.
- Vær yderst forsigtig, når du genoptager et tidligere snit.
- Forsøg ikke at starte skæringen med spidsen af sværdet (dykskæring).
- Vær forsigtig med at flytte træstammer eller andre genstande, der kan lukke snittet og stramme kæden.
- **Brug kun reservesværd og -kæder, der er specifikke for din motorsav og godkendt af producenten.** Uegnede reservesværd og -kæder kan forårsage brud på kæden og/eller tilbageslag.
- **Hold kædesaven fast med begge hænder, og tag godt fat om håndtagene med hænder og fingre. Giv aldrig slip. Hold din venstre arm lige med albuen låst. Stå således, at du modstår tilbageslag og reaktive kræfter.** At holde kædesaven korrekt reducerer tilbageslag og reaktive kræfter og forbedrer kontrollen over maskinen.
- Vend aldrig din venstre og højre hånds position under nogen omstændigheder.
- Oprethold en afbalanceret position på begge fødder.
- **Læn dig ikke over eller skær ikke over skulderhøjde.** Dette hjælper med at undgå ufrivillig kontakt med kroppens ekstremiteter, undgå at stå ubalanceret: det giver bedre kontrol over kædesaven i uventede situationer.
- Bevar kontrollen over kædesaven under skæring, og når træet falder i slutningen af snittet. Lad ikke vægten af kædesaven få den til at falde ned, når du er færdig med at skære.

Sikkerhedsanordninger mod tilbageslag

⚠ PAS PÅ

Følgende enheder følger med din motorsav for at reducere risikoen for tilbageslag og andre reaktive kræfter. Disse anordninger eliminerer ikke fuldstændigt sådanne farlige reaktioner. Som motorsavsoperatør skal du ikke stole udelukkende på disse enheder. Du skal følge alle sikkerhedsforanstaltninger, instruktioner og vedligeholdelsesprocedurer beskrevet i håndbogen for at undgå tilbageslag og andre reaktive kræfter, der kan forårsage alvorlig personskade eller død.

- Sværd: Et sværd med en lille enderadius reducerer tilbageslagsfarezonen på sværdet. Brug kun sværd, der er godkendt af kædesavens producent og angivet i denne håndbog (se Tabel 1 *Anbefalede kombinationer af sværd og kæde*).
- Kæderne med lavt tilbageslag, der er anført i denne håndbog (se Tabel 1 *Anbefalede kombinationer af sværd og kæde*) opfylder kravene til lavt tilbageslag, når de er testet i

henhold til de relevante standarder. **Brug kun kæder godkendt af motorsavens producent**.

- Den forreste beskyttelse er designet til at reducere muligheden for, at venstre hånd kommer i kontakt med kæden, hvis den glider fra det forreste håndtag; den er også designet til at aktivere kædebremsen, når den presses fremad eller bevæges fremad af inertikræfter.
- De forreste og bageste håndtag er designet med passende afstande mellem dem og på linje med hinanden, for at give balance og modstand i styringen af kædesaven, når den bevæger sig mod operatøren i tilfælde af et tilbageslag.
- Kædebremsen er designet til hurtigt at stoppe den bevægelige kæde. Når bremsens håndtag/den forreste beskyttelse skubbes fremad mod sværdet, skal kæden stoppe med det samme. **Kædebremsen begrænser konsekvenserne af tilbageslag, men forhindrer dem ikke**. Kædebremsen skal rengøres og testes før hver brug af kædesaven.
- Kædestrammeren er designet til at give operatøren mulighed for at justere kæden korrekt: en løs kæde øger muligheden for tilbageslag og andre reaktive kræfter.

DK

9.3 KÆDEBREMSE

Inertikædebremsen er en mekanisme, der giver stor sikkerhed ved brug af motorsaven. Den beskytter operatøren mod eventuelle farlige tilbageslag, der kan forekomme i løbet af arbejdets forskellige faser. Den aktiveres, og blokerer øjeblikkeligt kæden, når operatøren trykker på grebet (manuel aktivering), eller den aktiveres automatisk af inertifunktionen, når kastbeskyttelsen skubbes fremad (Fig. 18) i tilfælde af et pludseligt kast (aktivering ved inertifunktion). Kædebremsen frigøres ved at operatøren trækker grebet mod sig selv (Fig. 3).

9.4 KONTROL AF BREMSEFUNKTION

Når man forud for enhver form for arbejde skal kontrollere maskinen, skal man kontrollere bremsen i henhold til følgende punkter:

1. Start motoren, og tag godt fast i håndtagene med begge hænder.
2. Træk i gashåndtaget for at starte kæden, skub bremsegrebet fremad med bagsiden af venstre hånd (Fig. 11).
3. Hvis bremsen virker, standser kæden øjeblikkeligt. Slip gashåndtaget.
4. Deaktivér bremsen (Fig. 3).

9.5 VEDLIGEHOLDELSE AF BREMSEN

Hold altid kædebremsemekanismen ren og smør forbindelsen. Kontrollér bremsebæltet for slid. Minimumtykkelsen skal være på **0,30 mm**.

9.6 BRUG ET REB OG EN SELE UNDER ARBEJDE MED MOTORSAVEN TIL BESKÆRING

Dette kapitel beskriver nogle arbejdsprocedurer, der mindsker risikoen for kvæstelser med motorsave til beskæring, når der arbejdes oppe i træer ved hjælp af et reb og sele. Denne information er grundlæggende vejledning, men erstatter på ingen måde formel uddannelse, som operatøren skal modtage. Nationale love og forskrifter skal overholdes.

Generelle krav til arbejde i højder

Operatører af motorsave til beskæring, der arbejder i højder ved hjælp af reb og sele, skal aldrig arbejde alene. De skal bistås af en operatør, der har modtaget træning i passende nødprocedurer.

DK

Operatørerne af motorsave til beskæring skal være oplært i generelle, sikre klatreteknikker og arbejdsstillinger, og de bør være udstyret med seler, reb, bælter med øskner, hager og andet udstyr til at holde sig fast med og holde motorsaven i en stilling, der gør det sikkert at arbejde.

Klargøring til brug af motorsav i et træ

Motorsaven skal være kontrolleret, påfyldt brændstof, startet og forvarmet af operatøren på jorden og herefter slukket, før den overgives til operatøren i oppe træet. Motorsaven skal fastgøres med et fladt, bælte der er egnet til fastgørelse til operatørens sele (A, Fig. 15):

a. Fastgør det flade bælte til fastgørelsespunktet bag på motorsaven (Fig. 17).

b. Sørg for passende hager der kan forbinde motorsaven indirekte (dvs. med det flade bælte) eller direkte (dvs. fastgørelsespunktet på motorsaven) til operatørens sele.

c. Sørg for, at motorsaven er forbundet på en sikker måde, når den overgives til operatøren.

d. Sørg for, at motorsaven er fastgjort til bæltet, før den løsnes fra det udstyr, den blev hejst op med.

Muligheden for at fastgøre motorsaven direkte til selen mindsker risikoen for skader på udstyret under bevægelser omkring træet. Sluk altid for forsyningen til motorsaven, når den er fastgjort direkte til selen.

Motorsaven skal forbindes til de anbefalede fastgørelsespunkter på selen. Disse befinder sig midt på (foran eller bag) eller i siderne. Når det er muligt forbindes motorsaven til det midterste punkt bagtil, for at undgå, at den kommer i forbindelse med rebene, og så vægten ligger midt i mod operatørens rygrad (B, Fig. 15).

Når motorsaven flyttes fra et fastgørelsespunkt til et andet, skal operatøren sikre sig, at den er fastgjort til det nye punkt, før den løsnes fra det andet.

Brug af motorsav i et træ

En analyse af motorsavulykker under beskæring af træer har vist, at den hyppigste årsag til ulykkerne er forkert brug af motorsaven med kun én hånd. I de fleste ulykkestilfælde havde operatøren ikke forsøgt at indtage en stilling, hvor motorsaven kunne holdes med begge hænder. Dette giver forøget risiko for kvæstelser, der skyldes:

- at der ikke er et fast tag i motorsaven i tilfælde af kast.
- at motorsaven ikke kan styres, hvilket øger muligheden for at den kommer i kontakte med rebene og operatørens krop (specielt venstre arm og hånd).
- at kontrollen over motorsaven mistes pga. en usikker arbejdsstilling, der gør det muligt at komme i kontakt med motorsaven (utilsigtede bevægelser under arbejdet med motorsaven).

Sikker arbejdsstilling til brug med to hænder

For at gøre det muligt for operatøren at holde motorsaven med begge hænder skal der som grundregel søges indtaget en sikker arbejdsstilling, før motorsaven tages i brug:

- på højde med hoften, når der saves vandret.
- på højde med solar plexus, når der saves lodret.

Når operatøren arbejder i nærheden af lodrette grene med kraften lagt lavt til siden i arbejdsstillingen, kan det være nødvendigt med god støtte for at holde en sikker arbejdsstilling. Når operatøren bevæger sig væk fra grenen vil det dog være nødvendigt at tage et par skridt for at annullere eller neutralisere de stigende kræfter fra siden ved for eksempel at skifte hovedrebets position ved hjælp af et ekstra forankringspunkt eller ved at bruge bæltet direkte fra selen til et ekstra forankringspunkt (A, Fig. 16).

Muligheden for at opnå en god støtte i arbejdsstillingen kan lettes ved hjælp af brugen af en løkke der er dannet midlertidigt med et bælte, som foden kan sættes i (C, Fig. 15).

Start af motorsaven oppe i træet

Under start af en motorsave oppe i træet skal operatøren:

a. aktivere kædebremsen, før motorsaven startes.

b. holde motorsaven til venstre eller højre for kroppen før starten, det vil sige:

   1. til venstre med venstre hånd på det forreste håndgreb, holdende motorsaven langt fra kroppen, mens der trækkes i startsnoren med højre hånd.
   2. til højre med højre hånd på det forreste håndgreb, holdende motorsaven langt fra kroppen, mens der trækkes i startsnoren med venstre hånd.

Kædebremsen skal altid være aktiveret, før man lader en tændt motorsav hænge i det flade bælte.

Operatørerne skal altid kontrollere, at der er brændstof nok på motorsaven, før en større beskæring begyndes.

Brug af motorsaven med én hånd

Operatøren må ikke bruge motorsaven til beskæring med kun én hånd, hvis arbejdsstillingen er ustabil, og bør ikke foretrække den frem for en håndsav, når der skal saves kviste yderst på grenen. Operatøren skal kun bruge motorsaven med én hånd, når:

- der ikke kan findes en stilling, der tillader at bruge motorsaven med begge hænder;
- det er nødvendigt at holde arbejdsstillingen med den ene hånd;
- operatøren bruger motorsaven med strakt arm og motorsaven vinkelret på og væk fra kroppen (B, Fig. 16).

Operatørerne må:

- aldrig skære med kastzonen yderst på motorsavens sværd,
- aldrig "skære og beholde" grene,
- aldrig forsøge at gribe gene, når de falder.

Frigørelse af en fastsiddende motorsav

Hvis motorsaven sætter sig fast under savningen skal operatøren:

- slukke for motorsaven og gøre sig sikkert fast på grenen, der går fra stammen til savstedet, eller til et reb, der ikke er forbundet med udstyret,
- trække i motorsavens bagerste ende og hæve grenen, om nødvendigt,
- om nødvendigt bruge en håndsav eller en anden motorsav til at frigøre den fastklemte motorsav, ved at save mindst 30 cm rundt om den fastklemte motorsav.

DK

Når der anvendes en håndsav eller en anden motorsav til at frigøre en fastklemt motorsav skal savningen foretages mod enden af grenen (dvs. mellem den fastklemte motorsav og grenens ende, og ikke mellem stammen og den fastklemte motorsav) for at forhindre motorsaven i at blive revet med den gren, der oversaves, da dette kan komplicere situationen yderligere.

9.7 FORBUDT ANVENDELSE

⚠ PAS PÅ

Følg altid sikkerhedsforskrifterne. Denne motorsav er beregnet til afgrening og vedligeholdelse af lige træer eller buske. Det er forbudt at save i andre materialer. Vibrationerne og tilbageslagene er forskellige, og sikkerhedsforskrifterne ville ikke være overholdt. Brug aldrig motorsaven som løftestang til løft, flytning eller kløvning af genstande, og sæt den ikke på faste holdere. Det er forbudt at koble værktøj eller andet til motorsavens kraftudtag, som ikke er angivet af producenten.

⚠ PAS PÅ

Brug ikke beskæringsmotorsaven til at fælde træer eller save dem i stykker med.

9.8 ARBEJDSTEKNIK

9.8.1 Afgrening

a. Start altid fra den største diameter og arbejd mod spidsen, når der kappes grene og eventuelle sekundære grene af træet.

b. Find altid en sikker og stabil position, før motorsaven startes. Hvis det er nødvendigt, holdes balancen ved at støtte knæet tættere på selve stammen.

c. Hold motorsaven støttet mod stammen for ikke at blive for hurtigt træt, og drej den mod venstre eller højre afhængigt af placeringen af den gren, der skal saves af (Fig. 19).

d. Hvis grenene er i spænd, skal man finde en sikker position for at beskytte sig mod et eventuelt slag. Start altid snittet modsat en bøjning.

e. Når du skærer store grene, skal du drage fordel af tilstedeværelsen af kloen ved at dreje på den.

⚠ PAS PÅ

Brug ikke sværdets overside især ikke til kvistning, fordi man løber risikoen for kast.

9.8.2 Forholdsregler på arbejdsstedet

- Der må ikke arbejdes i nærheden af elektriske ledninger.
- Arbejd kun, når sigtbarheden og lysene gør det muligt at se tydeligt.
- Stands motoren før motorsaven sættes ned.
- Vær specielt opmærksom på advarsler og alarmer, når der bæres høreværn, da disse kan mindske muligheden for at høre lyde, der angiver en fare (råb, tegn, advarsler og lignende).
- Vær specielt forsigtig, når der arbejdes på skråninger eller ujævnt terræn.
- Sav ikke over skulderhøjde, når motorsaven holdes oppe, er den svær at styre, og det er svært at modstå tilbageslag.
- **Sav ikke stående på en stige, dette er ekstremt farligt.**
- Stands motorsaven, hvis kæden rammer et fremmedlegeme. Efterse motorsaven og udskift om nødvendigt beskadigede dele. Efterse også maskinen, hvis den har været faldet ned ved et uheld.
- Hold kæden fri for snavs og sand. Selv en lille smule snavs kan sløve kædens skæreevne og øge risikoen for tilbageslag.
- Sørg for, at håndtagene altid er rene og tørre.
- Når der saves i en stamme eller gren i spænd, skal man passe på ikke at blive overrasket af træets øjeblikkelige reaktion, når spændet forsvinder.
- Vær yderst forsigtig ved savning i smågrene og buske, der kan blokere kæden eller blive slynget mod en selv og forårsage, at man mister balancen.

9.8.3 Forholdsregler under brug af saven

1. Denne måde denne motorsav holdes på kræver speciel opmærksomhed omkring kastfænomenet.
2. Vær meget opmærksom på et pludseligt fald af motorsaven når skæringen er udført, da denne type håndgreb, gør den svær at styre.
3. Pas på glidefænomenet. Kæden kan glide fremad i stedet for at save ned i træet, og operatøren kan således miste kontrollen over saven.
4. Operatører, der beskæftiger sig med vedligeholdelsesarbejde på træer, skal være oplært i de korrekte arbejdsteknikker, der gør det muligt at arbejde sikkert, dvs. brug af løkker, bælter, reb og hager ud over det udstyr, der normalt anvendes, samt klatreteknikker.
5. Bestemmelsen **ISO 11681-2** tillader, at denne motorsav kan bruges med kun én hånd af en oplært (erfaren) operatør, hvis der anvendes en sikker arbejdsmetode, og **den kun anvendes til beskæringsarbejder. Ved al anden brug er det obligatorisk at bruge begge hænder.**

> ⚠ **PAS PÅ**
>
> **Vi fraråder på det kraftigste, at denne motorsav bruges med kun en hånd.**
>
> **Det er yderst farligt at bruge denne motorsav med kun én hånd, fordi alle ovennævnte farer (1÷4) forstærkes betydeligt.**

6. Motorsaven skal være løsnet fra bæltet, under påfyldning af brændstof.

10 VEDLIGEHOLDELSE

DK

⚠ PAS PÅ

Manglende eller forkert vedligeholdelse kan forårsage alvorlige skader på operatøren eller maskinen.

⚠ PAS PÅ

Under vedligeholdelsesindgreb skal man altid bære beskyttelseshandsker. Foretag ikke vedligeholdelse med varm motor.

Brug ikke brændstofblandingen til nogen form for rengøring.

10.1 KONTROL OG VEDLIGEHOLDELSE AF SIKKERHEDSANORDNINGER

10.1.1 Kontrol af bremsens kæde

1. Rengør bremsen og koblingstromlen ved at fjerne savsmuld, harpiks og snavs. Snavs og slid kan reducere bremsens funktion.
2. Tjek bremsens kæde. Bremsens kæde skal være mindst 0,3 mm tyk på det sted, hvor der er størst slid.

10.1.2 Kontrol af håndbeskyttelsen

1. Tjek, at håndbeskyttelsen er intakt og uden åbenlyse defekter, såsom revner.
2. Sørg for, at håndbeskyttelsen bevæger sig frit og er sikkert fastgjort.
3. Sørg for, at kædebremsen aktiveres ved at flytte håndtaget fremad.

⚠ FORSIGTIG

Accelerer kun med kædebremsen sluppet. Det høje antal omdrejninger med bremsen blokeret (kæden stoppet) forårsager motor-, koblings- og bremsefejl på kort tid.

10.1.3 Kontrol af kædens bremse

1. Start produktet. For instruktioner henvises til kapitlet 7 *START*.
2. Hold godt fast i produktet.
3. Giv fuld gas, og vip dit venstre håndled mod håndbeskyttelsen for at aktivere kædebremsen. Motorsaven skal stoppe med det samme.

⚠ PAS PÅ

Slip ikke det forreste håndtag, når kædebremsen aktiveres.

10.1.4 Kontrol af gashåndtaget og gashåndtagets lås

1. Kontroller, at gashåndtaget og dets lås bevæger sig frit, og at returfjedrene fungerer korrekt.
2. Sænk gashåndtagets lås, og sørg for, at den vender tilbage til sin udgangsposition, når den slippes.
3. Sørg for, at gashåndtaget er låst i tomgang, når gashåndtagets lås slippes.
4. Start motorsaven og accelerer til maksimum.
5. Slip gashåndtaget og sørg for, at kæden stopper og forbliver stationær.

DK

⚠ PAS PÅ

Hvis kæden kører med gashåndtaget i tomgang, skal du kontakte din serviceforhandler.

10.1.5 Kontrol af kædestopperen

1. Sørg for, at kædestopperen er intakt.
2. Sørg for, at kædestopperen er stabil og fastgjort til enheden.

10.1.6 Kontrol af det vibrationsdæmpende system

Sørg for, at fjedrene eller dæmperne ikke er beskadiget, og at de er korrekt fastgjort til motorenheden og håndtaget.

10.1.7 Kontrol af STOP-kontakten

1. Start motoren.
2. Tryk på STOP-kontakten. Motoren skal standse.

10.1.8 Kontrol af lyddæmperen

⚠ PAS PÅ

Lyddæmperen kan indeholde aflejringer af potentielt kræftfremkaldende forbrændingspartikler. For at undgå hudkontakt og indånding af disse partikler, når lyddæmperen rengøres og/eller vedligeholdes, skal du altid sørge for:

- **at bære handsker;**
- **at udføre rengøring og/eller vedligeholdelse i et godt ventileret område;**
- **at bruge en stålbørste til at børste lyddæmperen.**

Sørg for, at lyddæmperen ikke er defekt. Fjern ikke lyddæmperen fra produktet.

10.2 OVERENSSTEMMELSE FOR EMISSIONER AF GASSER

Denne motor, inklusive systemet til emissionskontrol, skal drives, anvendes og underkastes vedligeholdelse i overensstemmelse med anvisningerne indeholdt i brugerhåndbogen med henblik på at fastholde emissionerne inden for de gældende lovkrav til mobile ikke-vejgående maskiner.

Der må ikke forekomme nogen tilsigtet, forkert håndtering eller ukorrekt brug af systemet til kontrol af emissioner fra motoren.

Forkert funktion, brug eller vedligeholdelse af motoren eller maskinen vil kunne medføre fejlfunktioner i systemet til emissionskontrol i en sådan grad, at de gældende lovkrav ikke overholdes. I så fald skal man straks skride til korrigering af fejlfunktionerne i systemet og genetablere lovkravene.

DK

Eksempler på funktion, brug eller vedligeholdelse kan være, men er ikke begrænset til:

- Forcering af eller brud på anordninger til dosering af brændstof.
- Brug af brændstof og/eller motorolie der ikke svarer til specifikationerne anført i afsnittet 7.1 *Brændstof*.
- Brug af uoriginale reservedele som for eksempel tændrør og så videre.
- Manglende eller utilstrækkelig vedligeholdelse af udstødningsanlægget, herunder forkerte intervaller for vedligeholdelsen af lyddæmperen, tændrørene, luftfilteret og så videre.

⚠ PAS PÅ

Forkert håndtering af denne motor gør EU-overensstemmelseserklæringen vedrørende emissioner ugyldig.

Niveauet af CO_2 for denne motor kan ses på Emaks webside (www.myemak.com) under afsnittet "Il Mondo Outdoor Power Equipment".

10.3 FILNING AF KÆDEN

⚠ PAS PÅ

Manglende overholdelse af anvisningerne på slibning vil betyde en kraftig forøgelse af risikoen for tilbageslag.

Kædedelingen er x.043”, x.050”, 3/8”x.050”. Fil kæden under brug af beskyttelseshandsker og en rundfil på ⌀ 4 mm (5/32”).

Fil altid kæden fra indersiden og udad under overholdelse af værdierne i Fig. 20.

Tænderne skal efter filningen være lige lange og lige brede.

⚠ PAS PÅ

Kæden skal files, når spånerne bliver for små som ved normal savning.

For hver 3-4 filninger skal man kontrollere og eventuelt justere rytterhøjden ved hjælp af en fladfil og en slibeskala, der leveres som ekstraudstyr, og herefter afrundes forreste hjørne (Fig. 21).

⚠ PAS PÅ

Den korrekte justering af rytterhøjden er lige så vigtig som korrekt filning af kæden.

10.4 SVÆRD

Sværd med næsehjul skal smøres med smørefedt ved hjælp af en smøresprøjte.

Sværdet skal drejes for hver 8 arbejdstimer for at give et ensartet slid.

Hold sværdnoten og smøreåbningen rene med renseværktøjet, der leveres som ekstraudstyr.

Kontrollér, at sværdsporene er parallelle, og fjern om nødvendigt kanterne med en fladfil.

Drej sværdet, og kontrollér, at smøreåbningerne ikke er blokeret af urenheder.

DK

⚠ PAS PÅ

Montér aldrig en ny kæde på et slidt hjul.

10.5 LUFTFILTER

Drej knoppen (A, Fig. 22), fjern dækslet (B) og filteret (C) vha. de to faner (E). Tjek luftfiltrene (C) og (D) dagligt. Rengør med affedtningsmidlet Emak kode 3355006, vask med vand, og tør med trykluft fra en vis afstand fra indersiden mod ydersiden. Udskift filtrene, hvis de er alvorligt tilstoppede eller beskadigede.

10.6 BRÆNDSTOFFILTER

Kontrollér jævnligt brændstoffilterets tilstand. I tilfælde af for meget snavs, udskiftes det (Fig. 23).

10.7 OLIEPUMPE (AUTOMATISK JUSTERBAR)

Flowhastigheden er forudindstillet fra fabrikken. Mængden af den udledte olie kan i henhold til omstændighederne reguleres af operatøren vha. den dertil indrettede justeringsskrue (Fig. 27). Olien flyder kun, når kæden er i bevægelse.

⚠ PAS PÅ

Brug aldrig genbrugsolie.

10.8 STARTENHED

Hold køleåbningerne i starterenhedens skærm rene med en pensel eller med trykluft.

10.9 MOTOR

Rengør jævnligt cylinderbladene med en pensel eller trykluft.

⚠ FORSIGTIG

Ansamlingen af snavs på cylinderen kan medføre overophedning til skade for motorfunktionen.

10.10 TÆNDRØR

Det anbefales, at man jævnligt rengøre tændrøret og kontrollere afstanden imellem elektroderne (Fig. 24).

Brug tændrør af typen TORCH L6RTF eller andet mærke med samme varmegrad.

DK

10.11 KÆDEBREMSE

Hvis kædebremsen ikke fungerer korrekt, skal dækslet afmonteres og bremsens dele rengøres omhyggeligt. Når bremsens kæde er slidt og/eller deformeret, skal den udskiftes.

10.12 KARBURATOR

Før der foretages en regulering af karburatoren, skal startbåndet, luftfilteret (Fig. 22) og motoropvarmeren renses.

Tomgangsskruen (T, Fig. 25) er reguleret, så der er en sikkerhedsmargen mellem tomgangshastigheden og indkoblingshastigheden.

⚠ PAS PÅ

Kæden må aldrig dreje rundt med motoren i tomgang. Hvis kæden skulle bevæge sig med motoren i tomgang, skal man skrue på T-skruen og reducere motorhastigheden. Hvis problemet vedvarer, skal arbejdet straks standses, og man skal kontakte et autoriseret værksted for at få løst problemet.

Denne motor er designet og bygget i overensstemmelse med anvendelsen af eksisterende direktiver og bestemmelser.

⚠ PAS PÅ

Ved brug af maskinen over 1000 m højde er det nødvendigt at få forgasningen kontrolleret på et autoriseret servicecenter.

10.13 LYDDÆMPER

⚠ PAS PÅ

Denne lyddæmper er udstyret med katalysator, som er nødvendig for at motoren kan opfylde emissionskravene. Foretag ikke ændringer på, og afmonter ikke katalysatoren: det vil i så fald være en lovovertrædelse.

⚠ PAS PÅ

Lyddæmperne med katalysator bliver meget varme under brugen, og de forbliver varme i lang tid efter slukning af motoren. Det sker også, selv om motoren kun kører på minimum. Enhver kontakt kan medføre forbrændinger af huden. Vær opmærksom på risikoen for brand!

⚠ FORSIGTIG

Hvis lyddæmperen er beskadiget, skal den udskiftes. Hvis lyddæmperen ofte blokeres, kan det være et signal om, at dens ydelse er begrænset.

⚠ PAS PÅ

Tag ikke maskinen i brug, hvis lyddæmperen er beskadiget, mangler eller er blevet ændret. Brugen af en lyddæmper, der ikke er blevet tilstrækkeligt vedligeholdt, øger risikoen for brand og høreskader.

DK

10.14 EKSTRAORDINÆR VEDLIGEHOLDELSE

Ved tung brug af maskinen skal man i slutningen af sæsonen, og ved normal brug hvert andet år, få foretaget et generelt eftersyn, der skal foretages af en specialuddannet tekniker fra et af servicecentrene.

Find det nærmeste autoriserede servicecenter på: https://www. myemak. com/int/filiali-e-distributori/distributori.

⚠ PAS PÅ

- **Alle vedligeholdelsesindgreb, som ikke er beskrevet i denne håndbog, skal udføres på et autoriseret servicecenter. For at sikre en kontinuerlig og jævn drift er det vigtigt, at enhver udskiftning af reservele udelukkende foretages med ORIGINALE RESERVEDELE.**
- **Eventuelle ikke-autoriserede ændringer og/eller brug af uoriginale reservedele kan medføre alvorlige eller dødelige kvæstelser for operatøren eller andre personer og betyder øjeblikkeligt bortfald af garantien.**

BEMÆRKNING

For yderligere oplysninger om vedligeholdelse af motoren henvises til håndbogen i brug og vedligeholdelse af motoren vedlagt dette dokument.

10.15 VEDLIGEHOLDELSESSKEMA

Man bedes bemærke, at følgende serviceintervaller kun gælder for normale driftsforhold. Hvis det daglige arbejde er tungere end normalt, skal serviceintervallerne reduceres tilsvarende.		***Før hver gangs brug***	***Efter hvert ophold til påfyldning***	***Ugentligt***	***Hvis beskadiget eller defekt***
Komplet maskine	Undersøg for: udslip, revner og slitage	x	x		
Kontrollér: kontakt, starter, gashåndgreb og gasstophåndtag	Kontrollér funktionen	x	x		
Kædebremse	Kontrollér funktionen	x	x		
	Kontrolleres af på et autoriseret værksted				x
Brændstoftank og olietank	Undersøg for: udslip, revner og slitage	x	x		
Brændstoffilter	Efterse og rengør			x	
	Udskift filterelementet				x
Smøring af kæde	Kontrollér ydelsen	x	x		
Kæde	Undersøg for: skader, slibning og slitage	x	x		
	Kontrollér stramningen	x	x		
	Slibning: kontrollér tandhøjden				x
Sværd	Undersøg for: skader og slitage	x	x		
	Rens sværdnoten og olieføringen	x			
	Drej og smør næsehjulet og fjern overskydende olie			x	
	Udskift				x
Tanddrev	Undersøg for: skader og slitage			x	
	Udskift				x
Kobling	Undersøg for: skader og slitage			x	
	Udskift				x
Kædestop	Undersøg for: skader og slitage	x	x		
	Udskift				x
Alle tilgængelige skruer og møtrikker (eksklusive karburatorskruer)	Efterse og stram			x	
Luftfilter	Rengør	x			
	Udskift				x
Cylinderribber og ventilationsåbninger i krumtaphus	Rengør			x	

Man bedes bemærke, at følgende serviceintervaller kun gælder for normale driftsforhold. Hvis det daglige arbejde er tungere end normalt, skal serviceintervallerne reduceres tilsvarende.		***Før hver gangs brug***	***Efter hvert ophold til påfyldning***	***Ugentligt***	***Hvis beskadiget eller defekt***
Startsnor	Undersøg for: skader og slitage			x	
	Udskift				x
Karburator	Kontrollér minimumshastigheden (redskabet må ikke dreje ved minimum)	x	x		
Tændrør	Kontrollér elektrodeafstanden			x	
	Udskift				x
Vibrationsdæmpning	Undersøg for: skader og slitage			x	

11 TRANSPORT

Transporter motorsaven med slukket motor, med sværdet vendt bagud og transportbeskyttelsen monteret (Fig. 26).

⚠ PAS PÅ

Til transport af maskinen på et køretøj skal man sikre sig en korrekt og robust fastgørelse på køretøjet ved hjælp af remme. Saven skal transporteres i vandret stilling, og der skal sørges for, at de gældende regler om transport af sådant værktøj overholdes.

⚠ PAS PÅ

Beskyt stangen og kæden med transportbeskyttelsen.

12 OPBEVARING

Når maskinen skal stå stille i længere perioder:

- Tøm og rengør brændstof- og olietanken på et sted med god udluftning.
- Bortskaf brændstoffet og olien i overensstemmelse med gældende miljøregler.
- Ved tømning af karburatoren startes motoren, og det afventes, at den stopper (hvis blandingen efterlades i karburatoren, kan membranerne beskadiges).
- Tag kæden og sværdet af, rengør dem, og sprøjt med olie.
- Rengør omhyggeligt køleåbningerne i starterenhedens skærm, luftfiltret (Fig. 22) og cylinderribbene.

- Opbevar saven på et tørt sted, om muligt uden direkte kontakt med gulvet, langt fra varmekilder og med tomme tanke.
- Procedurerne for ibrugtagning efter vinteropbevaring er de samme, som udføres ved normal start af maskinen (side 17).

DK

⚠ PAS PÅ

Beskyt stangen og kæden med transportbeskyttelsen.

13 BESKYTTELSE AF MILJØET

Beskyttelse af miljøet skal være en vigtig del af brugen af maskinen for at sikre en fredelig sameksistens i de omgivelser, vi lever i.

- Undgå at forstyrre naboerne.
- Følg nøje de lokale forskrifter for bortskaffelse af materialer efter arbejdet.
- Overhold alle lokale forskrifter vedrørende bortskaffelse af emballage, olie, benzin, batterier, filtre, slidte reservedele og alt andet, der kan påvirke miljøet. Dette affald må ikke bortskaffes med kommunalt affald, men skal indleveres til genbrugsstationer, der sørger for, at materialerne genanvendes.

13.1 OPHUGNING OG BORTSKAFFELSE

Når maskinen ikke længere skal bruges, må den ikke efterlades i naturen, men skal indleveres på en genbrugsstation.

En stor del af de materialer, der anvendes i konstruktionen af maskinen, er genanvendelige, og alle metaller (stål, aluminium, messing) kan leveres til en normal afdeling for metaller på en genbrugsstation. Kontakt en normal genbrugsstation i lokalområdet vedrørende yderligere oplysninger. Bortskaffelse af affald fra ophugning af maskinen skal ske miljørigtigt, så man undgår forurening af jord, luft og vand.

Under alle omstændigheder skal den lokale lovgivning på området overholdes.

I forbindelse med ophugning af maskinen skal mærkaten med CE-mærkningen destrueres sammen med denne håndbog.

14 TEKNISKE SPECIFIKATIONER

	GSTH 240 - MTTH 2400
Cylindervolumen	25,4 cm^3
Motor	Totakts Emak
Effekt	0,9 kW
Min. omdrejningstal(1)	3.100 min^{-1}
Maks. omdrejningstal(1)	12.500 min^{-1}
Spædepumpe	Ja
Startsystem Easy on	Ja
Skrue til sidestramning af kæde	Ja

	GSTH 240 - MTTH 2400
Antal tænder på tandhjulsdrevet	6
Vægt uden sværd og kæde	3,2 kg
Brændstoftankens kapacitet	230 (0,23) cm³ (ℓ)
Kædeolietankens kapacitet	210 (0.21) cm³ (ℓ)
Kædehastighed ved 133% af motorens maksimale hastighedseffekt	21,4 m/s (1/4″) - 22,9 m/s (3/8″)

DK

(1) Tomgang med sværd og kæde

Tabel 1 Anbefalede kombinationer af sværd og kæde

Anbefalede kombinationer af sværd og kæde	GSTH 240 - MTTH 2400	
Kædedeling og tykkelse	3/8″ x.050″	1/4″ x.043″
Sværdets længde	10″	10″
Sværdtype	100 SDEA 041	MQ431056-1041
Kædetype	91PX040E	Q4356PB
Savlængde	25 cm	25 cm

PAS PÅ

Faren for kast er større, hvis der bruges en forkert kombination af sværd og kæde! Brug kun de anbefalede kombinationer af sværd og kæde, og følg anvisningerne for slibning.

Lydtryk(1)	dB(A)	L_{pA}av EN ISO 11681-2 EN 22868	96,7
Usikkerhed	dB(A)		1,7
Målt støjniveau	dB(A)	2000/14/EF EN 22868	106
Usikkerhed	dB(A)		1,5
Garanteret støjniveau	dB(A)	L_{WA} 2000/14/EF EN 22868	108
Vibrationsniveau(1)	m/s²	EN ISO 11681-2 EN 22867	7,1 (t.v.) 7,1 (t.h.)
Usikkerhed	m/s²	EN 12096	1,6 (t.v.) 1,6 (t.h.)

(1) Vægtede gennemsnitsværdier (1/3 ved minimumshastighed, 1/3 ved maksimal effekthastighed, 1/3 ved maksimal tomgangshastighed, af motoren)

15 OVERENSSTEMMELSESERKLÆRING

DK

Undertegnede	**EMAK spa Via Fermi, 4 - 42011 Bagnolo in Piano (RE) Italien**
erklærer under ansvar, at maskinen:	
1. Type:	**Motorsav**
2. Mærke: / Type:	**OLEO-MAC GSTH 240 / EFCO MTTH 2400**
3. Serienummer:	**788 XXX 0001 - 788 XXX 9999**
er i overensstemmelse med direktivet / forordningen og efterfølgende ændringer eller integreringer:	**2006/42/EF - 2014/30/EU - 2000/14/EF - (EU) 2016/1628 - 2011/65/EU**
er i overensstemmelse med bestemmelserne i følgende harmoniserede standarder:	**EN ISO 11681-2: 2022 - EN ISO 11681-2: 2011+A1:2017** **EN 55012:2007 - EN 55012:2007+A1:2009 - EN ISO 14982:2009**
er i overensstemmelse med modellen, der har opnået CE-mærkning nr.	**EPT 0477.MAC.22/4887.1 (GSTH 240)** **EPT 0477.MAC.22/4888.1 (MTTH 2400)**
udstedt af	**Eurofins Product Testing Italy S.r.l. via Courgnè, 21 – 10156 Torino (TO) – Italy n° 0477**
Fulgte procedurer for vurdering af overensstemmelsen:	**Bilag V - 2000/14/EF**
Målt støjniveau:	**106 dB(A)**
Garanteret støjniveau:	**108 dB(A)**
Udarbejdet i:	**Bagnolo in Piano (RE) Italy - via Fermi, 4**
Dato:	**20/07/2022**
Teknisk dokumentation deponeret på:	**Hovedsædet. - Teknisk ledelse**

Emak s.p.a.

Luigi Bartoli - C.E.O.

16 GARANTIBEVIS

Denne maskine er fremstillet under anvendelse af den nyeste produktionsteknik. Producenten giver garanti for sine produkter i en periode på 24 måneder fra købsdatoen i forbindelse med privat brug/hobbybrug. Garantien er begrænset til 12 måneder i tilfælde af professionel brug.

Generelle garantibetingelser

1. Garantien gælder fra købsdatoen. Producenten udskifter gennem sit net af forhandlere og serviceværksteder gratis de defekte dele, der skyldes materialefejl, forarbejdnings- eller fabrikationsfejl. Garantien fratager ikke køberen dennes lovmæssige rettigheder i forbindelse med konsekvenserne af defekter eller fejl i den købte genstand.
2. Det tekniske personale vil yde assistance så hurtigt, som det er praktisk muligt.
3. **For at opnå assistance under garantien skal man til personale med autorisation til at godkende service fremvise nedenstående garanticertifikat stemplet af forhandleren og behørigt udfyldt i alle felter samt dateret købsfaktura eller kvittering.**
4. Garantien bortfalder i tilfælde af:
   - Åbenlys manglende vedligeholdelse.
   - Ukorrekt brug af produktet eller forkert håndtering.
   - Brug af uegnede smøremidler eller brændstoffer.
   - Brug af uoriginale reservedele eller ekstraudstyrsdele.
   - Indgreb foretaget af uautoriseret personale.
5. Producenten udelukker garantidækning for forbrugsstoffer samt dele, der er udsat for normalt slid ved brug.
6. Garantien dækker ikke arbejde beregnet på opdatering eller forbedring af produktet.
7. Garantien dækker ikke eventuel klargøring eller servicearbejde i garantiperioden.
8. Eventuelle transportskader skal straks meddeles til speditøren, i modsat fald bortfalder garantien.
9. For motorer af andre mærker (Briggs & Stratton, Tecumseh, Kawasaki, Honda osv.) monteret på vores maskiner gælder garantien fra producenten af motorerne.
10. Garantien dækker ikke eventuelle skader, direkte eller indirekte, påført personer eller ting på grund af maskinfejl eller som konsekvens af længerevarende stilstand af maskinen grundet nævnte fejl.

MODEL

_____

SERIENUMMER _____

KØBT AF

_____

_____

_____

Skal ikke sendes! Vedlægges kun ved anmodning om garantiindgreb.

DATO

_____

FORHANDLER

17 AFHJÆLPNING

⚠ PAS PÅ

Stop altid enheden og fjern tændrøret, før du udfører alle korrigerende tests, der anbefales i nedenstående tabel, medmindre betjening af enheden er påkrævet.

DK

Når alle mulige årsager er kontrolleret, og problemet er ikke løst, kontaktes et autoriseret servicecenter. Hvis der opstår et problem, der ikke er vist i denne tabel, kontaktes et autoriseret servicecenter.

PROBLEM	*MULIGE ÅRSAGER*	*AFHJÆLPNING*
Motoren vil ikke starte eller slukker allerede et par sekunder efter starten.	Der er ingen gnist.	Kontrollér gnisten i tændrøret. Hvis der ikke er gnist, gentages testen.
	Motoren er druknet.	Følg proceduren 7.3.1 *Motoren druknet*. Hvis motoren stadig ikke starter, gentages proceduren med et nyt tændrør.
Motoren starter, men accelererer ikke korrekt eller kører ikke korrekt ved høj hastighed.	Karburatoren skal justeres.	Kontakt et autoriseret servicecenter for justering af karburatoren.
Motoren når ikke op på fuld hastighed og/eller udsender overdreven røg.	Kontroller olie/ benzinblandingen.	Brug ny benzin og en olie, der er egnet til totaktsmotorer.
	Luftfilteret snavset.	Rengør: Se anvisningerne i afsnittet 10.5 *LUFTFILTER*.
	Karburatoren skal justeres.	Kontakt et autoriseret servicecenter for justering af karburatoren.
Motoren starter, drejer og accelererer, men holder ikke tomgangshastigheden.	Karburatoren skal justeres.	Juster tomgangsskruen (T, Fig. 25) i retning med uret for at øge hastigheden, se kapitlet 10.12 *KARBURATOR*.
Sværdet og kæden opvarmes og ryger under arbejdet.	Kædens olietank er tom.	Olietanken skal fyldes, hver gang brændstoftanken fyldes op.
	Kæden er for stram.	Stramning af kæde; se instruktionerne i kapitlet 5.1 *SVÆRD OG KÆDE*.
	Smøresystemet virker ikke korrekt.	Lad motoren køre for fuld hastighed i 15-30 sekunder. Stands og kontrollér, at olien drypper på sværdets spids. Hvis der er olie, kan problemet være forårsaget af en langsom kæde eller et beskadiget sværd. Hvis der ikke ses olie, kontaktes et autoriseret servicecenter.

PROBLEM	*MULIGE ÅRSAGER*	*AFHJÆLPNING*
Motoren starter og virker, men kæden bevæger sig ikke. ⚠**PAS PÅ: Berør aldrig kæden, mens motoren kører.**	Kædebremsen er aktiveret.	Frakobl kædebremsen; se kapitel 9.3 *KÆDEBREMSE*.
	Kæden er for stram.	Stramning af kæde; se instruktionerne i kapitlet 5.1 *SVÆRD OG KÆDE*.
	Samling af sværd og kæde.	Se anvisningerne i afsnittet 5.1 *SVÆRD OG KÆDE*.
	Kæde og/eller sværd er beskadiget.	Se anvisningerne i afsnittet 10.3 *FILNING AF KÆDEN* og/eller 10.4 *SVÆRD*.
	Kobling eller tanddrev beskadiget.	Udskift om nødvendigt; kontakt et autoriseret servicecenter.

Mod. 50350232A - Lug/2023

Emak S.p.A.
42011 Bagnolo in Piano (RE) Italy
www.myemak.com
www.youtube.it/EmakGroup