Gi 548 P – Gi 548 V – Gi 553 V – LRi 548 P – LRi 548 V – LRi 553 V

UA **ІНСТРУКЦІЇ З ЕКСПЛУАТАЦІЇ Й ТЕХОБСЛУГОВУВАННЯ**

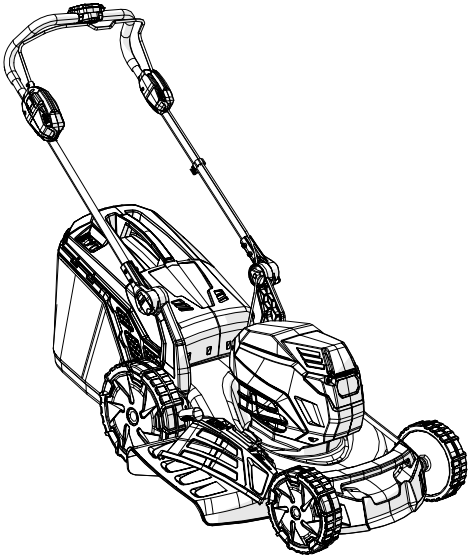

066

1

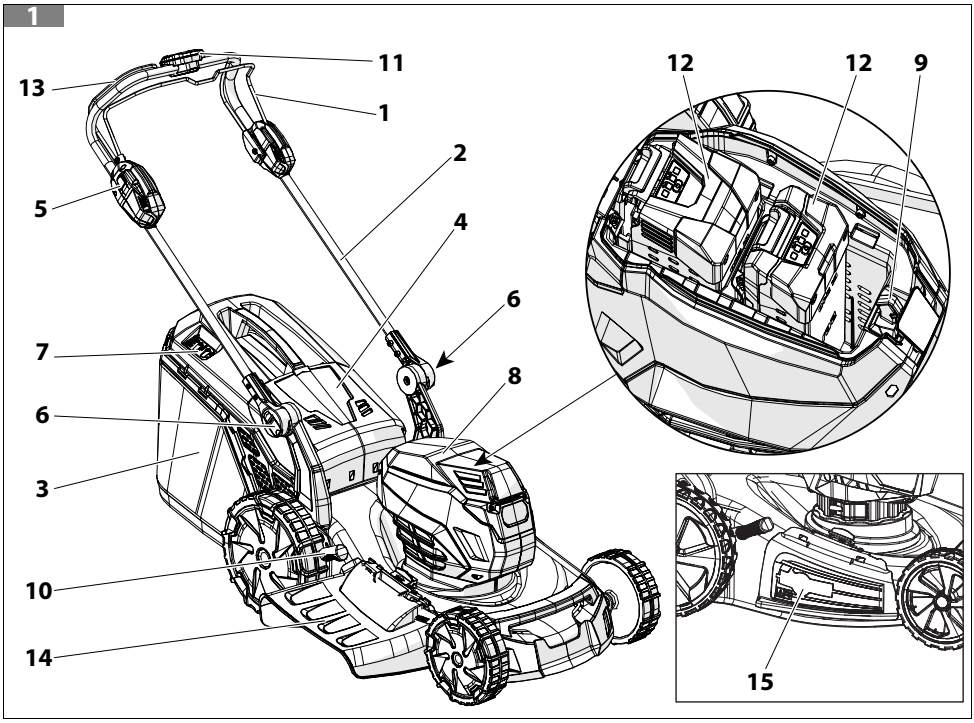
11
13
1
2
5
4
6
7
8
6
3
10
14
12
12
9
15

2

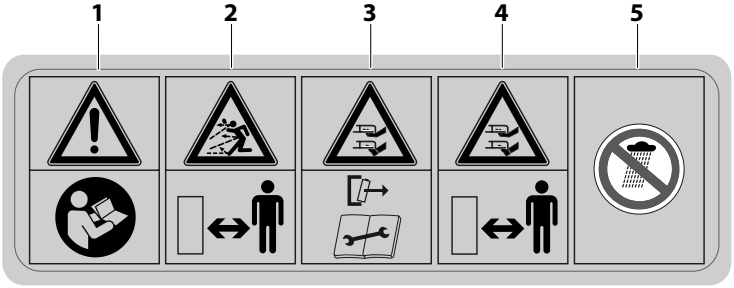
1
2
3
4
5

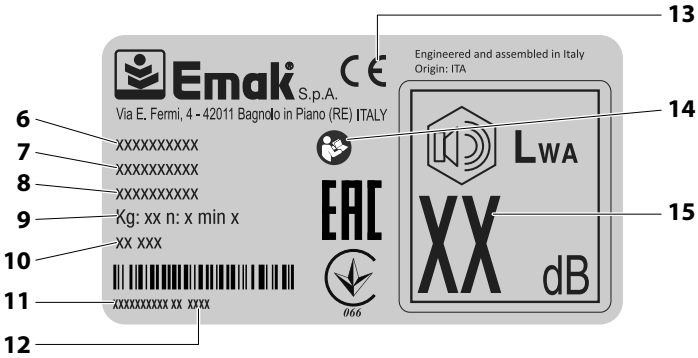
13
Emak S.p.A.
Via E. Fermi, 4 - 42011 Bagnolo in Piano (RE) ITALY
Engineered and assembled in Italy
Origin: ITA
6
xxxxxxxxxx
7
xxxxxxxxxx
8
xxxxxxxxxx
9
Kg: xx n: x min x
10
xx xxx
11
xxxxxxxxx xx xxxx
12
14
LWA
XX
dB
15
066

3

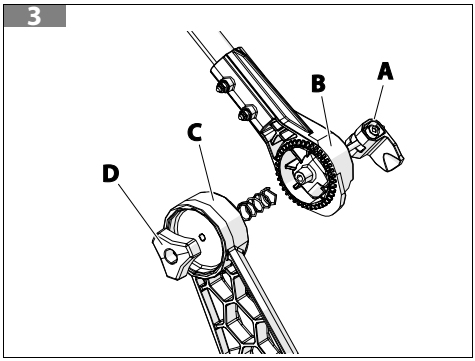

4

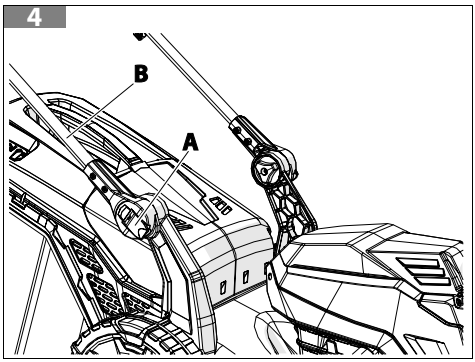

5

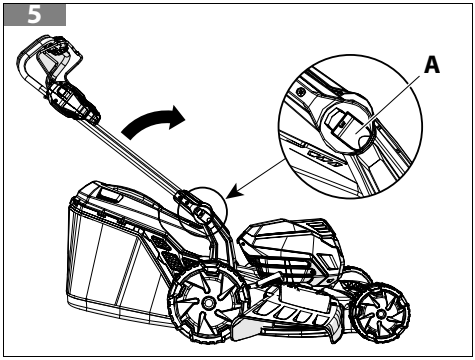

6

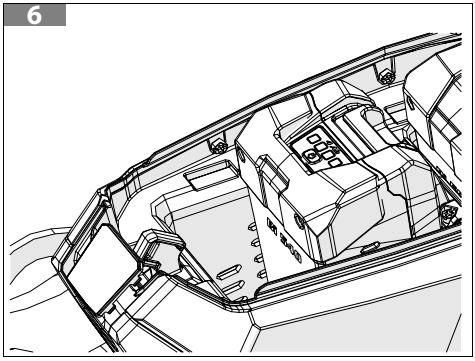

7

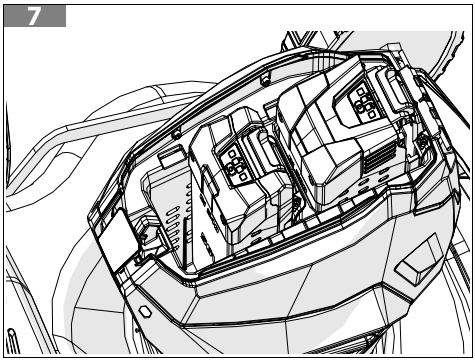

8

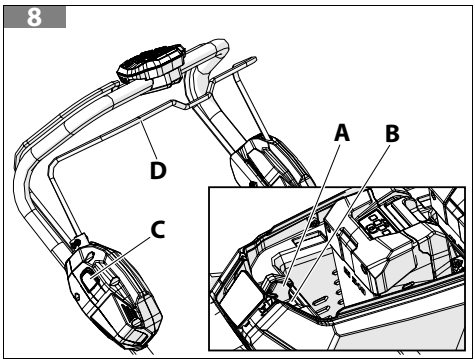

9

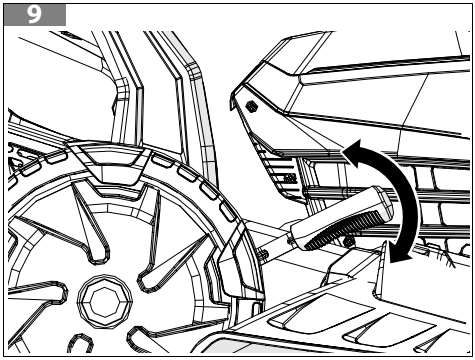

10

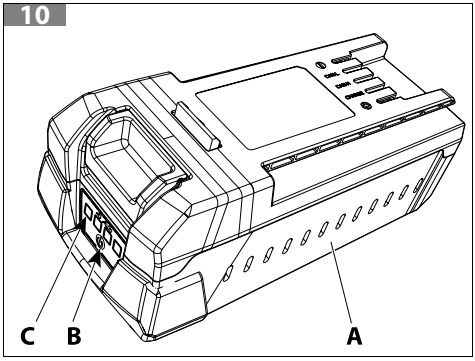

11

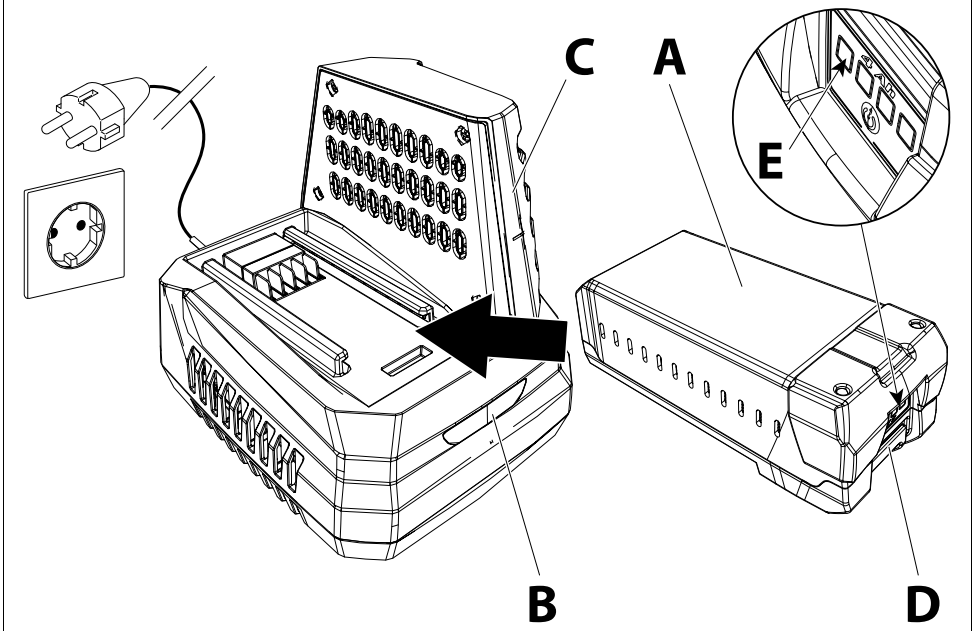

12

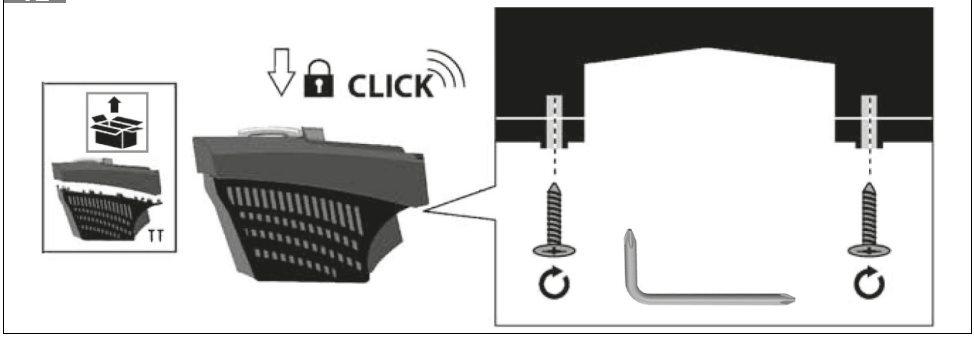

13

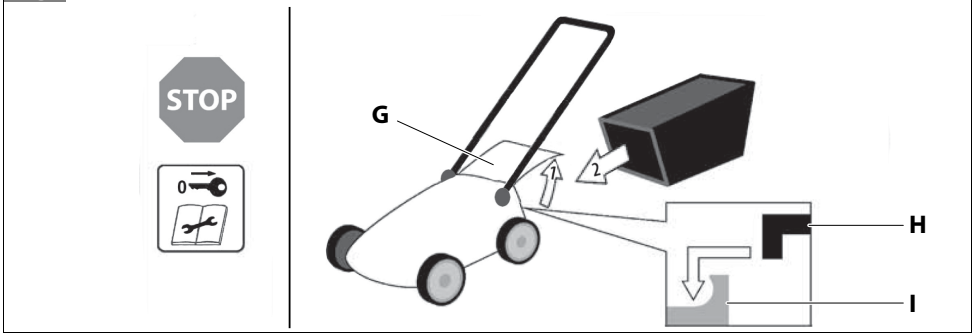

14

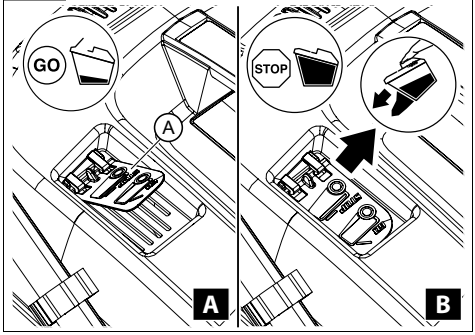

15

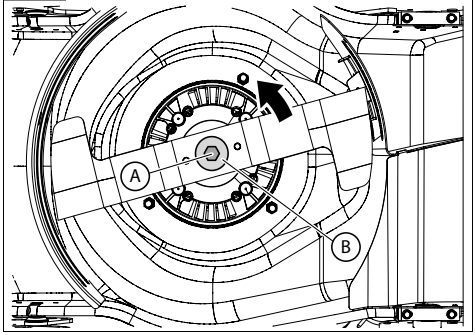

16

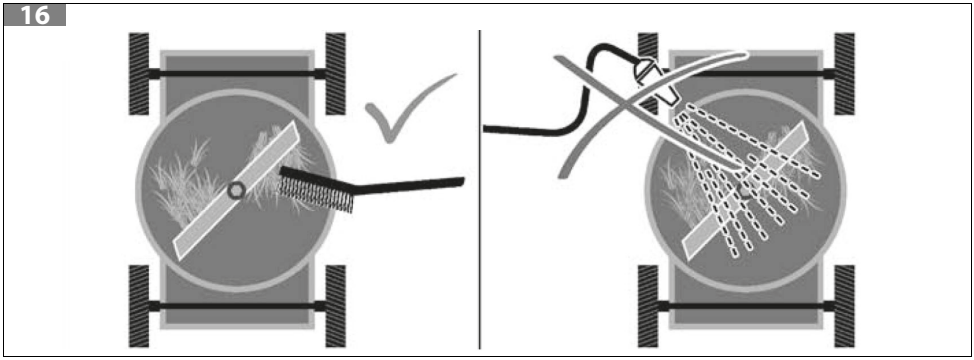

17

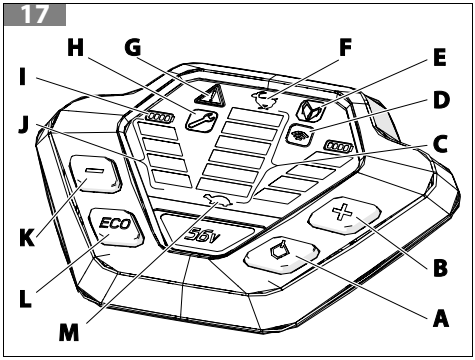

19

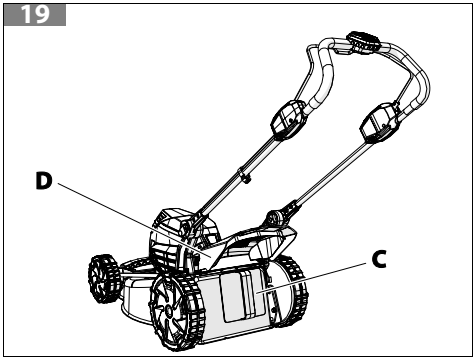

18

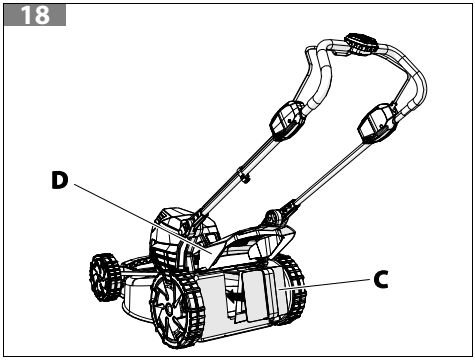

20

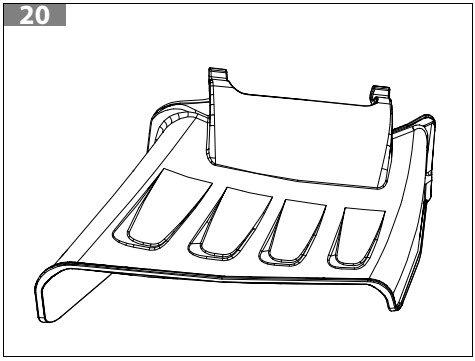

21

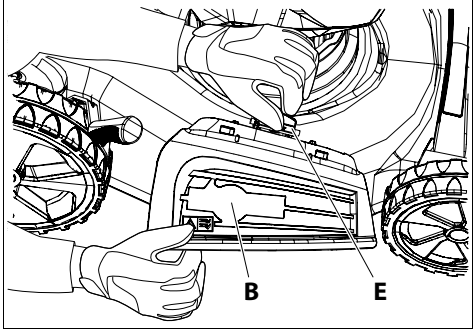

24

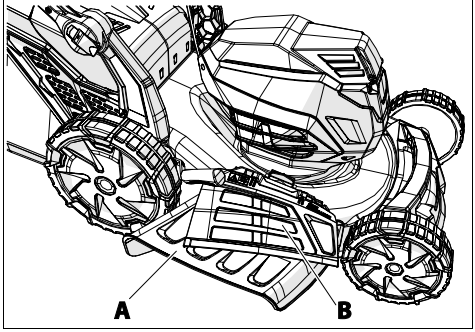

22

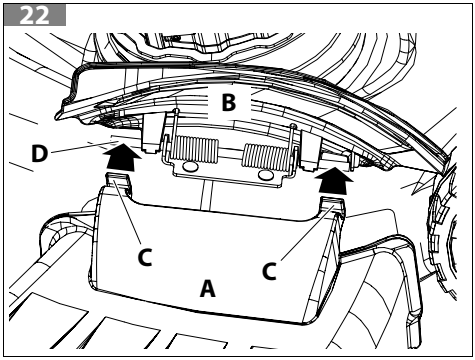

25

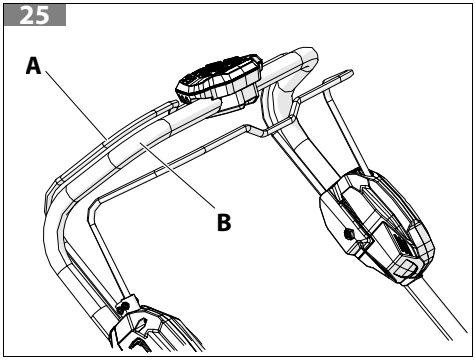

23

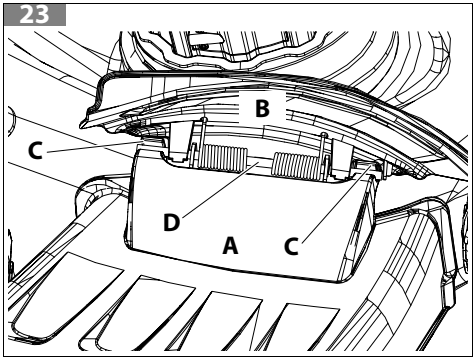

Переклад оригінальних інструкцій

1 ВСТУП 9
1.1 ЯК ЧИТАТИ ІНСТРУКЦІЮ 9

2 СИМВОЛИ ТА ЗАСТЕРЕЖЕННЯ З ТЕХНІКИ БЕЗПЕКИ (МАЛ. 2) 10

3 ОСНОВНІ КОМПОНЕНТИ 10

4 ЗАГАЛЬНІ ВКАЗІВКИ З ТЕХНІКИ БЕЗПЕКИ ДЛЯ МАШИНИ 11
4.1 ПРАВИЛА ТЕХНІКИ БЕЗПЕКИ 11
4.1.1 ЗАСТЕРЕЖЕННЯ З ТЕХНІКИ БЕЗПЕКИ ПІД ЧАС ЕКСПЛУАТАЦІЇ ТРИМЕРА 15
4.1.2 ІНФОРМАЦІЯ ДЛЯ КОРИСТУВАЧА 16

5 ЗАСОБИ ІНДИВІДУАЛЬНОГО ЗАХИСТУ (ЗІЗ) 16

6 СКЛАДАННЯ 17
6.1 МОНТАЖ РУКІВ'Я (МАЛ. 3) 17
6.2 ВИСОТА РУКІВ'Я (МАЛ. 4) 17
6.3 СКЛАДАННЯ РУКІВ'Я 17
6.4 ВСТАНОВЛЕННЯ ТРАВОЗБІРНИКА (МАЛ. 12) 18
6.5 МОНТАЖ АКУМУЛЯТОРА 18

7 ПІДГОТОВКА ДО РОБОТИ 18
7.1 ДИСПЛЕЙ (МАЛ. 17) 18

8 ЗАПУСК 20
8.1 ПЕРЕВІРКА МАШИНИ 20
8.2 ПЕРЕВІРКА СТАНУ АКУМУЛЯТОРА 20
8.2.1 КОНТРОЛЬ РІВНЯ ЗАРЯДУ (МАЛ. 10) 20
8.3 ЗАРЯДКА АКУМУЛЯТОРА 21
8.3.1 ПРАВИЛЬНЕ ВИКОРИСТАННЯ 21
8.3.2 РЕЖИМ ПІДЗАРЯДКИ (МАЛ. 11) 22
8.3.3 ЛЕГЕНДА СВІТЛОДІОДНИХ ІНДИКАТОРІВ ЗАРЯДНОГО ПРИСТРОЮ (B, МАЛ. 11) 22
8.3.4 КІНЕЦЬ ЗАРЯДЖАННЯ 22
8.4 ЗАПУСК МАШИНИ 23

9 ВИКОРИСТАННЯ МАШИНИ 23
9.1 ЗАБОРОНЕНЕ ВИКОРИСТАННЯ 23
9.2 ПРАВИЛА РОБОТИ 24
9.3 МОБІЛЬНИЙ ДОДАТОК 24
9.3.1 ПІДКЛЮЧІТЬ МАШИНУ ДО ДОДАТКУ 24
9.3.2 ВИКОРИСТАННЯ ПРОГРАМИ ВПЕРШЕ 25
9.4 РЕГУЛЯТОР ВИСОТИ ЗРІЗУ 25
9.5 ІНДИКАТОР ЗАПОВНЕННЯ ТРАВОЗБІРНИКА 25
9.6 МУЛЬЧУВАННЯ 25
9.7 ВИКИДАННЯ З БІЧНИМ ДЕФЛЕКТОРОМ (ТІЛЬКИ ДЛЯ МОДЕЛЕЙ, ЯКІ НИМ ОСНАЩЕНІ) 26
9.8 СКОШУВАННЯ (ТІЛЬКИ ТЯГОВІ МОДЕЛІ) 26

10 ЗУПИНКА ДВИГУНА 26

11 ТЕХНІЧНЕ ОБСЛУГОВУВАННЯ 27
11.1 ОХОЛОДЖЕННЯ ДВИГУНА 27
11.2 ПОВОДЖЕННЯ З АКУМУЛЯТОРОМ 27
11.2.1 ТЕХНІЧНЕ ОБСЛУГОВУВАННЯ Й ЗБЕРІГАННЯ АКУМУЛЯТОРА 27
11.3 ТЕХНІЧНЕ ОБСЛУГОВУВАННЯ КОСИЛЬНОГО ПРИСТРОЮ 28
11.4 ЛЕЗО 28
11.5 ТРАВОЗБІРНИК 29
11.6 ТЕХОГЛЯД 29
11.7 ТАБЛИЦЯ ТЕХНІЧНОГО ОБСЛУГОВУВАННЯ 30

Переклад оригінальних інструкцій

12 ТРАНСПОРТУВАННЯ 30

13 ЗБЕРІГАННЯ 31

14 ЗАХИСТ ДОВКІЛЛЯ 31

14.1 ДЕМОНТАЖ ТА УТИЛІЗАЦІЯ 32

15 ТЕХНІЧНІ ХАРАКТЕРИСТИКИ 32

16 ДЕКЛАРАЦІЯ ПРО ВІДПОВІДНІСТЬ 34

17 ГАРАНТІЙНИЙ СЕРТИФІКАТ 35

18 УСУНЕННЯ НЕСПРАВНОСТЕЙ 36

1 ВСТУП

Дякуємо за те, що обрали продукцію марки Etak.

Фахівці дилерської мережі та сервісних центрів готові проконсультувати Вас з будь-яких питань.

UA

⚠ УВАГА

Для правильного використання пристрою та запобігання нещасних випадків не можна починати роботу без ретельного вивчення цієї інструкції.

⚠ УВАГА

Ця інструкція має супроводжувати виріб під час всього строку його служби.

В інструкції надаються пояснення щодо роботи різних вузлів та вказівки щодо необхідних перевірок і технічного обслуговування.

⚠ УВАГА

Уважно прочитайте також керівництво з експлуатації й технічного обслуговування акумулятора та зарядного пристрою!

ЗАУВАЖЕННЯ

Описи та ілюстрації, що містяться в цій інструкції, не вважаються директивними. Виробник залишає за собою право вносити зміни, не беручи зобов'язань щодо оновлення цієї інструкції.

Рисунки є орієнтовними. Реальні компоненти можуть відрізнятися від зображених. У разі виникнення сумнівів зверніться до авторизованого сервісного центру.

1.1 ЯК ЧИТАТИ ІНСТРУКЦІЮ

Інструкція складається з розділів і параграфів. Кожен параграф є підпунктом відповідного розділу. Покликання на розділи або параграфи позначені термінами «розділ» або «параграф», за якими слідує відповідний номер. Наприклад: «розділ 2».

Окрім інструкцій з експлуатації й технічного обслуговування ця інструкція містить інформацію, яка вимагає особливої уваги. Така інформація позначена описаними надалі символами:

⚠ УВАГА

Стосується випадків, коли існує небезпека нещасного випадку чи травмування, в тому числі з летальними наслідками, або серйозного пошкодження майна.

⚠ ОБЕРЕЖНО

Стосується випадків, коли існує ризик пошкодження пристроїв або окремих компонентів.

ЗАУВАЖЕННЯ

Вона містить додаткову інформацію до вказівок, наведених у попередніх повідомленнях щодо техніки безпеки.

UA

Рисунки в цій інструкції пронумеровані 1, 2, 3 і так далі. Компоненти, показані на рисунках, позначені відповідно літерами або цифрами. Посилання на компонент C на рисунку 2 позначено написом: «Див. C, Мал. 2» або просто «(C, Мал. 2)». Посилання на компонент 2 на рисунку 1 позначено написом: «Див. 2, Мал. 1» або просто «(2, Мал. 1)».

2 СИМВОЛИ ТА ЗАСТЕРЕЖЕННЯ З ТЕХНІКИ БЕЗПЕКИ (МАЛ. 2)

1. **УВАГА! -** Перед використанням машини прочитайте інструкції з експлуатації й технічного обслуговування.
2. **Ризик викидання предметів! -** Не дозволяйте нікому підходити до вас під час роботи.
3. **Ризик отримання порізів на руках та ногах!**
4. Вийміть акумулятор, перш ніж проводити будь-які втручання з технічного обслуговування.
5. Не піддавайте машину впливу вологості. Не працюйте в дощову погоду і не залишайте машину на вулиці під час дощу.
6. Марка та модель машини.
7. Частота та напруга живлення. Пристрій постійного струму.
8. Тип машини: **АКУМУЛЯТОРНИЙ ТРИМЕР LI-ION**.
9. Технічні характеристики.
10. Клас захисту машини.
11. Серійний номер.
12. Рік виготовлення.
13. Маркування відповідності згідно вимог ЄС.
14. Перед використанням машини прочитайте інструкції з експлуатації й технічного обслуговування.
15. Гарантований рівень звукової потужності.

3 ОСНОВНІ КОМПОНЕНТИ

На Мал. 1 показані основні компоненти машини:

1. Робочий важіль.
2. Руків’я.
3. Травозбірник.
4. Задній дефлектор.
5. Кнопка-запобіжник.
6. Ручка для затискання руків’я.
7. Індикатор заповнення травозбірника.
8. Кришка відсіку батареї.
9. Запобіжний ключ.
10. Регулювання висоти зрізу.
11. Дисплей.
12. Акумулятор.

13. Важіль тяги (тільки Gi 548 V - LRi 548 V - Gi 553 V - LRi 553 V)

14. Бічний дефлектор.

15. Бічний люк.

UA

4 ЗАГАЛЬНІ ВКАЗІВКИ З ТЕХНІКИ БЕЗПЕКИ ДЛЯ МАШИНИ

⚠ УВАГА

Ознайомтеся з усіма попередженнями з техніки безпеки, інструкціями, ілюстраціями та технічними характеристиками, що додаються до цієї машини. Недотримання всіх наведених нижче інструкцій може призвести до ураження електричним струмом, пожеж та/або серйозних травм.

⚠ УВАГА

За умови правильного використання ця машина – це швидкий, зручний і ефективний інструмент. Якщо використовувати машину неправильно або без дотримання належних заходів безпеки, вона може стати джерелом небезпеки. Для того, щоби Ваша робота завжди була приємною та безпечною, суворо дотримуйтесь правил, наведених нижче та в інших розділах цього посібника.

⚠ УВАГА

Цей виріб генерує електромагнітне поле під час роботи! Це поле може, за певних обставин, створювати перешкоди для активних або пасивних медичних імплантатів! Щоб зменшити ризик серйозних або смертельних травм, ми рекомендуємо особам з медичними імплантатами проконсультуватися з лікарем та виробником медичного імплантату перед використанням цього виробу!

⚠ УВАГА

Машина повинна бути оснащена оригінальними косильними пристроями, рекомендованими виробником. Використання недозволенних пристроїв може призвести до серйозних або смертельних травм.

ЗАУВАЖЕННЯ

Місцеві законодавства можуть обмежувати використання машини.

Зберігайте всі застереження та інструкції для консультацій у майбутньому.

4.1 ПРАВИЛА ТЕХНІКИ БЕЗПЕКИ

Термін «електроінструмент» у заходах безпеки відноситься до електроінструменту, що працює від акумулятора.

Вимоги щодо безпеки робочої ділянки

a. **Тримайте робочу ділянку у чистоті та добре освітленою.** Якщо працювати в темних, захаращених місцях, можуть легко статися нещасні випадки.

b. **Не використовуйте електричні інструменти у вибухонебезпечному середовищі, наприклад, у присутності легкозаймистих рідин, газів або пилу.** Електричні інструменти створюють іскри, які можуть спричинити займання пилу або димових газів.

c. **Не дозволяйте наближатися дітям та стороннім особам під час роботи електричним інструментом.** Відволікання може призвести до втрати контролю над машиною.

Електрична безпека

a. **Штепсельні вилки електроінструменту повинні відповідати розеткам. Ніколи не змінюйте штепсельну вилку. Не використовуйте адаптери штепсельної вилки із заземленими електроінструментами.** Використання немодифікованих вилок і відповідних розеток знижує ризик ураження електричним струмом.

b. **Уникайте контакту частин тіла із заземленими поверхнями або масою, як-от труби, батареї опалення, кухонні плити та холодильники.** Якщо ваше тіло торкається заземлених поверхонь, ризик ураження електричним струмом зростає.

c. **Не залишайте електричні інструменти під дощем і не піддавайте впливу вологості.** Вода, якщо вона потрапляє всередину електричного інструмента, збільшує ризик ураження електричним струмом.

d. **Не використовуйте електричний кабель неналежним чином. Не використовуйте електричний кабель для перенесення або відключення інструмента від мережі. Не залишайте електричний кабель поблизу джерел тепла, мастильних матеріалів, гострих предметів або рухомих частин.** Пошкоджені або перекручені електричні кабелі підвищують ризик ураження електричним струмом.

e. **При використанні електроінструменту на відкритому повітрі використовуйте подовжувач, придатний для цього типу використання.** Використання кабелю, придатного для використання на вулиці, зменшує ризик ураження електричним струмом.

f. **Якщо ви використовуєте електроінструмент у вологому приміщенні, використовуйте пристрій захисного відключення (ПЗВ).** Використання пристрою захисного відключення (ПЗВ) знижує ризик ураження електричним струмом.

Особиста безпека

a. **Будьте пильні, звертайте увагу на те, що ви робите, і керуйтеся здоровим глуздом при використанні електроінструменту. Не починайте роботу з електроінструментом, якщо ви втомилися, перебуваєте під впливом алкоголю, наркотичних речовин або ліків.** Миттєва неуважність під час роботи з електроінструментом може призвести до серйозних травм.

b. **Використовуйте засоби індивідуального захисту. Завжди використовуйте засоби для захисту очей.** Засоби індивідуального захисту, такі як пилозахисні маски, протиковзке захисне взуття, захисна каска або засоби для захисту органів слуху, що використовуються у відповідних умовах, зменшують імовірність отримання травм.

c. **Запобігайте випадковому ввімкненню. Переконайтеся, що вимикач знаходиться у вимкненому положенні (off) перед підключенням джерела живлення та/або**

акумуляторів, під час взяття або перенесення інструменту. Переносити електричні інструменти, тримаючи палець на вимикачі, або вмикати їх з увімкненим вимикачем - все це може призвести до нещасних випадків.

d. **Перед увімкненням електроінструменту вийміть регулювальний ключ.** Гайковий ключ, залишений під'єднаним до обертової частини електроінструменту, може спричинити травмування.

e. **Не намагайтеся надмірно витягнутися.** Шукайте міцні точки опори і завжди зберігайте рівновагу, щоб краще контролювати електроінструмент у непередбачуваних ситуаціях.

f. **Носіть відповідний одяг. Не надягайте одяг вільного покрою та прикраси. Слідкуйте, щоб волосся та одяг знаходилися подалі від рухомих частин.** Вільний одяг, прикраси або довге волосся можуть зачепитися за рухомі частини і бути їми затягнуті.

g. **Якщо передбачені пристрої для всмоктування та збору пилу, переконайтеся, що вони підключені та використовуються належним чином.** Використання цих пристроїв може зменшити небезпеку від пилу.

h. **Переконайтеся, що досвід, набутий завдяки частому використанню інструментів, не призводить до зниження рівня уваги та нехтування принципами безпеки, пов'язаними з інструментами.** Необережні дії можуть призвести до серйозних травм у долі секунди.

Використання та обслуговування електроінструменту

a. **Не переобтяжуйте електричний інструмент. Використовуйте електроінструмент за його призначенням.** Електроінструмент відповідного типу працює краще і безпечніше на тій швидкості, для якої він був розроблений.

b. **Не використовуйте електроінструмент, якщо вимикач не вмикається або вимикається належним чином.** Електроінструмент може бути небезпечним і підлягає ремонту, якщо неможливо ним керувати за допомогою вимикача.

c. **Перш ніж виконувати будь-які налаштування, замінювати приладдя або підготування електроінструменту для подальшого зберігання, від'єднайте вилку від розетки та/або вийміть акумуляторну батарею (якщо вога є знімною) з електроінструменту.** Ці профілактичні заходи безпеки знижують ризик випадкового ввімкнення електроінструменту.

d. **Зберігайте електроінструменти в недоступному для дітей місці і не дозволяйте користуватися ними особам, які не мають досвіду роботи з інструментом або не ознайомлені з цими інструкціями.** Електроінструменти можуть бути небезпечними в руках недосвідчених користувачів.

e. **Технічне обслуговування електроінструментів і приладдя. Переконайтеся, що рухомі частини не зміщені і не заклинені, що немає зламаних деталей або інших умов, які можуть вплинути на належне функціонування електроінструменту. Якщо інструмент пошкоджений, відремонтуйте його перед використанням.** Багато нещасних випадків стаються через погане обслуговування електроінструменту.

f. **Тримайте косильні пристрої гострими та чистими.** При належному догляді косильні пристрої з гострими краями рідше заклинюють і ними легше керувати.

g. **Використовуйте електроінструмент, приладдя, насадки, тощо відповідно до цієї інструкції, враховуючи умови праці та роботу, яку необхідно виконати.**

Використання електричного інструменту для виконання операцій, відмінних від передбачених, може створювати небезпечні ситуації.

h. **Слідкуйте, щоб ручка та поверхні дотику були сухими, чистими, не забрудненими оливою та мастилом.** Слизькі рукоятки та поверхні зчеплення не дозволять поводитися з інструментом та керувати ним з необхідною безпекою в непередбачуваних ситуаціях.

UA

Використання та технічне обслуговування інструменту з живленням від акумулятора

a. **Заряджайте акумуляторну батарею тільки за допомогою зарядного пристрою, рекомендованого виробником.** Використання зарядного пристрою, який не підходить для акумуляторної батареї інструмента, може призвести до пожежі.

b. **Використовуйте електроінструменти тільки із сумісними акумуляторними батареями.** Використання будь-яких інших акумуляторних батарей може призвести до травмування або пожежі.

c. **Коли акумуляторна батарея не використовується, її слід тримати якнайдалі від металевих предметів, таких як скріпки, монети, ключі, цвяхи, гвинти або інших дрібних металевих предметів, які можуть створити з'єднання між двома клемами.** Замикання клем акумулятора може призвести до опіків або пожежі.

d. **У разі неправильного поводження з акумулятором з нього може витікати рідина; уникайте контакту з нею. У разі випадкового контакту з рідиною промити місце контакту водою. Якщо рідина потрапляє в очі, негайно зверніться до лікаря.** Витоки рідини акумулятора можуть спричинити подразнення або опіки.

e. **Не використовуйте пошкоджені або модифіковані акумуляторні батареї або інструмент.** Пошкоджені або модифіковані акумулятори можуть мати непередбачувану реакцію, що може призвести до пожежі, вибуху або травмування.

f. **Не піддавайте акумулятор або акумуляторну батарею впливу вогню або надмірних температур.** Вплив вогню або температури понад 130 ℃ (265 ℉) може призвести до вибуху.

g. **Дотримуйтесь інструкцій щодо правильного заряджання акумулятора та не заряджайте акумулятор у середовищі з температурою, відмінною від зазначеної в інструкції.** Заряджання акумулятора неналежним чином або за температури, що виходить за межі зазначеного діапазону, може призвести до пошкодження акумулятора та підвищити ризик пожежі.

Ремонт

a. **Доручайте технічне обслуговування електроінструменту кваліфікованому персоналу і використовуйте тільки оригінальні запасні частини.** Це гарантує безпеку інструменту.

b. **Ніколи не використовуйте пошкоджену акумуляторну батарею.** Обслуговування акумуляторних батарей має виконуватися тільки виробником або його уповноваженими сервісними партнерами.

4.1.1 Застереження з техніки безпеки під час експлуатації тримера

a. **Не використовуйте тример в погану погоду, особливо якщо існує ризик ураження блискавкою.** Це зменшує ризик ураження блискавкою.

b. **Ретельно перевірте ділянку, на якій планується використовувати тример, на наявність диких тварин.** Під час роботи тример може травмувати диких тварин.

c. **Ретельно огляньте місце, де буде використовуватися тример, і видаліть всі камені, гілки та інші сторонні предмети.** Будь-які предмети, відкинуті тримером, можуть спричинити травми.

d. **Перед початком роботи завжди візуально перевіряйте, чи не зношені та не пошкоджені леза та косильний пристрій.** Зношені або пошкоджені деталі підвищують ризик отримання травм.

e. **Регулярно перевіряйте травозбірник на предмет можливого зносу або пошкодження.** Зношений або пошкоджений травозбірник може збільшити ризик травмування.

f. **Слідкуйте за тим, щоб засоби захисту були на місці. Засоби захисту повинні бути справними та правильно встановленими.** Ослаблений, пошкоджений або несправний засіб захисту може призвести до травмування.

g. **Слідкуйте, щоб всі повітрозабірники для охолодження залишалися вільними від сміття.** Забиті повітрозабірники та сміття можуть призвести до перегріву або пожежі.

h. **Під час роботи з тримером завжди носіть неслизьке захисне взуття. Не працюйте з тримером босоніж або у відкритих сандалях.** Це зменшить ймовірність травмування ніг через контакт з рухомим лезом.

i. **Завжди надягайте довгі штани під час роботи з тримером.** Частини тіла, не захищені одягом, можуть бути легше травмовані відкинутими предметами.

j. **Не використовуйте тример на мокрій траві. Ходіть, не бігайте.** Це зменшить ризик послизання та падіння, що може призвести до травмування.

k. **Не використовуйте тример на надто крутих схилах.** Це зменшить ризик втрати контролю, послизання та падіння, що може призвести до травмування.

l. **Під час роботи на схилах завжди зберігайте стійке положення, завжди працюйте в бічному напрямку, ніколи не вгору чи вниз, а також будьте надзвичайно обережні, змінюючи напрямок.** Це зменшить ризик втрати контролю, послизання та падіння, що може призвести до травмування.

m. **Будьте особливо обережні під час руху заднім ходом або коли тягнете тример на себе. Переконайтеся, що ви добре знаєте навколишнє середовище.** Це зменшить ризик спіткнутися під час використання тримера.

n. **Не торкайтеся лез та інших небезпечних частин, поки вони ще рухаються.** Це зменшує ризик травмування рухомими частинами.

o. **Видаляючи матеріал, що застряг у тримері, або під час чищення тримера, вимкніть усі вимикачі живлення та від'єднайте акумуляторну батарею.** Несподіване увімкнення в роботу тримера може призвести до серйозних травм.

p. **Під час видалення матеріалу, що застряг у тримері, або під час чищення тримера, вимкніть усі вимикачі живлення та зніміть (або активуйте) пристрій деактивації.** Несподіване увімкнення в роботу тримера може призвести до серйозних травм.

4.1.2 Інформація для користувача

Виріб відповідає вимогам Директив 2011/65/CE та 2012/19/CE, що стосуються скорочення використання небезпечних речовин в електричному й електронному обладнанні та утилізації.

Цей символ на виробі означає, що після виведення з експлуатації його **не можна** викидати разом з іншими побутовими відходами.

UA

Після виведення з експлуатації користувач має здати пристрій у відповідний центр збору відходів електронного та електричного обладнання або у магазин, купуючи натомість **інше подібне обладнання за кожний зданий пристрій.**

Відповідний роздільний збір відпрацьованого обладнання для подальшого спрямування на переробку, обробку та екологічно безпечну утилізацію допомагає уникнути можливих негативних наслідків для довкілля та здоров'я людини та сприяє повторному використанню матеріалів, з яких складається це обладнання.

За незаконну утилізацію виробу національним законодавством передбачені штрафні санкції.

⚠ УВАГА

Утилізуйте акумулятори окремо від приладу!

⚠ УВАГА

Уважно прочитайте також керівництво з експлуатації й технічного обслуговування акумулятора та зарядного пристрою!

5 ЗАСОБИ ІНДИВІДУАЛЬНОГО ЗАХИСТУ (ЗІЗ)

Засоби індивідуального захисту (ЗІЗ) — це будь-яке обладнання, призначене для носіння оператором з метою захисту його від ризиків, які можуть загрожувати безпеці або здоров’ю на роботі, а також будь-який пристрій або аксесуар, призначений для цієї ж мети. Використання ЗІЗ не усуває ризик одержання травми, але зменшує можливі наслідки нещасного випадку.

Нижче наведено перелік засобів індивідуального захисту, які слід використовувати під час використання машини:

- **Одягайте захисне взуття, стійке до порізів, з протиковзкими підошвами і сталевими носками.**
- **Завжди одягайте захисні окуляри або щиток.**
- **Використовуйте пристосування для захисту органів слуху, наприклад, навушники або беруші.**

⚠ УВАГА

Застосування пристосувань для захисту органів слуху вимагає особливої уваги й обережності, тому що при цьому обмежується здатність сприймати звукові сигнали про небезпеку (крики, сигнали попередження і т. д.). Належні засоби індивідуального захисту знижує ризик втрати слуху.

- **Надягайте рукавиці, які максимально поглинають вібрації.**
- **Одягайте сертифікований захисний одяг. Захисні куртка і комбінезон є ідеальним рішенням.**

⚠ УВАГА

Одяг повинен бути зручним і не заважати. Користуйтесь одягом, що добре прилягає до тіла. Не надягайте одяг, шарфи, краватки або прикраси, що можуть зачепитися за машину, гілки, тощо. Зберіть у пучок довге волосся і сховайте його.

UA

ЗАУВАЖЕННЯ

При виборі захисного одягу керуйтеся рекомендаціями Вашого довіреного дилера.

6 СКЛАДАННЯ

⚠ УВАГА

Переконайтеся, що всі компоненти машині добре з'єднані і гвинти затягнені.

ЗАУВАЖЕННЯ

Чітко дотримуйтесь місцевих правил щодо утилізації пакувальних матеріалів.

6.1 МОНТАЖ РУКІВ'Я (МАЛ. 3)

Машина поставляється з розібраним руків'ям. Щоб зібрати руків'я, виконайте наступні дії:

1. Вставте важіль розблокування (A) в тримач (B), просунувши гвинт між тримачем (B) і (C). Між тримачем (B) і тримачем (C) є пружина, гвинт повинен пройти через неї.
2. Вставте шайбу (D) і затягніть гайку, щоб зафіксувати важіль (A). Затягування гайки регулює жорсткість важеля (A): затягніть гайку, щоб зробити важіль жорсткішим, ослабте гайку, щоб зробити важіль плавнішим.

Виконайте цю операцію з обох боків руків'я.

6.2 ВИСОТА РУКІВ'Я (МАЛ. 4)

Відкрутіть важелі розблокування (A) та підніміть або опустіть руків'я (B). Відкрутіть важелі розблокування (A) та зафіксуйте положення руків'я (B).

6.3 СКЛАДАННЯ РУКІВ'Я

Для полегшення транспортування та зберігання руків'я можна скласти: послабте важіль розблокування руків'я (A, Мал. 5) і поверніть руків'я в напрямку передніх коліс.

ЗАУВАЖЕННЯ

Будьте обережні, щоб не перетиснути і не розтягнути електричний кабель.

Перш ніж розпочати роботу на машині, поверніть руків'я в робоче положення.

6.4 ВСТАНОВЛЕННЯ ТРАВОЗБІРНИКА (МАЛ. 12)

Розміщення травозбірника (Мал. 13)

- Підніміть дефлектор (G).
- Покладіть два гачки (H) на стрижень дефлектора (I).
- Опустіть дефлектор і переконайтеся, що верхня частина травозбірника повністю закрита.

6.5 МОНТАЖ АКУМУЛЯТОРА

- Відкрийте кришку відсіку акумулятора (8, Мал. 1).
- Штовхайте акумулятор в гніздо до повного блокування у потрібному положенні (Мал. 6).
- Можна вставити дві батареї, одна з котрих буде використовуватися, а інша - резервна. (Мал. 7)
- Можна використовувати тільки акумулятори ємністю 4 і 8 А·год разом із зарядними пристроями **CRG 520**.

ЗАУВАЖЕННЯ

Машина розрахована на одночасне використання двох акумуляторів в одному відсіку. Використання двох акумуляторів подовжить час роботи. Система машини вирішить, як керувати зарядкою акумуляторів.

7 ПІДГОТОВКА ДО РОБОТИ

7.1 ДИСПЛЕЙ (МАЛ. 17)

Увімкніть дисплей, один раз натиснувши кнопку увімкнення/вимкнення (A).

Поз.	***Опис***
(A)	Кнопка увімкнення/вимкнення.
(B)(1)	Кнопка збільшення швидкості просування. Натисніть один раз, щоб збільшити швидкість на одну поділку. Натисніть і утримуйте кнопку, щоб збільшувати швидкість, доки її не буде відпущено.
(C)	**Gi 548 V - LRi 548 V - Gi 553 V - LRi 553 V:** Індикатор швидкості просування. Під час роботи оберти двигуна можна зменшити для економії енергії, активувавши режим «ECO» за допомогою кнопки «ECO». У тягових моделях також можна регулювати швидкість вручну за допомогою кнопок (+) і (-) на дисплеї. Загалом є сім рівнів швидкості на вибір. Важливо відзначити, що при кожному вмиканні машини запам'ятовується попередньо встановлена швидкість, навіть коли машину вимкнено. **Gi 548 P - LRi 548 P:** Індикатор заряду акумулятора.
(D)	Синій індикатор. Світиться постійно, коли встановлено з'єднання з мобільним пристроєм. Див. розділ 9.3 *Мобільний додаток*.
(E)	Сигнальна лампочка режиму економії ECO. Світиться, коли активний режим ECO.
(F)(1)	Максимальна швидкість просування (Заєць). Завжди горить.

Поз.	*Опис*
(G)	Сигнальна лампочка Вказує на те, що машина має проблему, яку може вирішити оператор. Приклад: перегрів акумулятора або надмірна експлуатація машини. Припиніть роботу і дайте машині відпочити кілька хвилин.
(H)	Сервісна лампочка Вказує на те, що виникла проблема, яку оператор не може вирішити самостійно. Негайно припиніть роботу і якомога швидше зверніться до авторизованого сервісного центру.
(I)	Символ акумулятора. Завжди горить.
(J)	Індикатор заряду акумулятора. Є два індикатори, праворуч і ліворуч від дисплея. Кількість індикаторів, що світяться, та їхній колір вказують на залишковий рівень заряду акумулятора: • 4 світлодіодні індикатори горять зеленим: залишок заряду більше 75%. • 3 світлодіодні індикатори горять зеленим: залишок заряду від 50% до 75%. • 2 світлодіодні індикатори горять жовтим: залишок заряду від 25% до 50%. • 1 світлодіодний індикатор горить червоним: залишок заряду менше 25%. Якнайшвидше припиніть роботу та зарядіть акумулятор. В іншому випадку термін служби акумулятора значно скоротиться. • 1 світлодіодний індикатор блимає червоним: залишок заряду менше 10%. Припиніть роботу та зарядіть акумулятор. В іншому випадку акумулятор буде пошкоджено. Для отримання додаткової інформації див. розділ 8.2.1 *Контроль рівня заряду (Мал. 10)*.
(K)[1]	Кнопка зменшення швидкості просування. Натисніть один раз, щоб зменшити швидкість на одну поділку. Натисніть і утримуйте кнопку, щоб зменшувати швидкість, доки її не буде відпущено.
(L)	Кнопка економічного режиму ECO. Активує режим енергозбереження.
(M)[1]	Мінімальна швидкість просування (Черепаха). Завжди горить.

[1] Не доступний на моделях з поштовхом.

UA

8 ЗАПУСК

8.1 ПЕРЕВІРКА МАШИНИ

UA

⚠ УВАГА

Переконайтеся, що в гнізді немає акумулятора.

Перш ніж почати роботу, потрібно:

- **перевірити, чи робочий важіль та кнопка-запобіжник рухаються вільно, без зусиль, а при відпусканні автоматично та швидко повертаються в нейтральне положення;**
- **перевірити, чи робочий важіль залишається заблокованим, якщо кнопка-запобіжник не натиснена;**
- **перевірити, чи отвори, крізь які поступає повітря для охолодження, не засмічені;**
- **перевірити, чи ручки та захисні щитки чисті та сухі, чи правильно встановлені та надійно закріплені на виробі;**
- **перевірити, чи не пошкоджені різальні пристрої та захисні щитки;**
- **перевірити виріб на наявність ознак зносу або пошкоджень унаслідок ударів чи з інших причин і виконати необхідний ремонт;**
- **перевірте, чи акумулятор перебуває у належному стані і чи відсутні ознаки пошкодження. Не використовуйте виріб з пошкодженим або зношеним акумулятором;**
- **заряджайте акумулятор так, як вказано в розділі 8.3 *Зарядка акумулятора*.**

8.2 ПЕРЕВІРКА СТАНУ АКУМУЛЯТОРА

8.2.1 Контроль рівня заряду (Мал. 10)

1. Коли акумуляторна батарея заряджається нормально, світлодіод 1, світлодіод 2, світлодіод 3 і світлодіод 4 (C) блимають як індикатор виконання. Коли акумуляторна батарея заряджена, чотири світлодіоди завжди світяться протягом п'яти секунд, а потім переходять у сплячий режим, в якому всі індикатори вимикаються.
2. У режимі очікування на акумуляторній батареї є кнопка для перевірки рівня заряду. Просто натисніть кнопку (B), щоб дізнатися рівень заряду акумуляторної батареї, на який вказують світлодіодні індикатори (C):

Світлодіодний індикатор заряду акумулятора	***Стан заряду***
4 світлодіоди, що світяться:	Залишок заряду ≥75%.
3 світлодіоди, що світяться:	Залишок заряду ≥50%.
2 світлодіоди, що світяться:	Залишок заряду ≥25%. Якнайшвидше припиніть роботу та зарядіть акумулятор.

Світлодіодний індикатор заряду акумулятора	*Стан заряду*
1 світлодіод, що світиться:	Залишок заряду ≥10%. Якнайшвидше припиніть роботу та зарядіть акумулятор. В іншому випадку термін служби акумулятора значно скоротиться.
1 світлодіод, що блимає	Коли світлодіод 1 блимає, це означає, що залишок заряду акумулятора становить ≤10%, але акумулятор не припиняє розряджатися. Коли частота блимання збільшується, необхідно негайно припинити розряджання і зарядити акумулятор, інакше акумулятор буде пошкоджено. Зарядіть акумулятор якомога швидше. В іншому випадку термін служби акумулятора значно скоротиться.

UA

3. У сплячому режимі натисніть кнопку (B), щоб вийти з нього. Акумулятор знову перейде в сплячий режим через 10 хвилин.

8.3 ЗАРЯДКА АКУМУЛЯТОРА

⚠ ОБЕРЕЖНО

Переконайтеся, що вказана на зарядному пристрої напруга збігається з напругою мережі живлення.

8.3.1 Правильне використання

- Перед початком процедури заряджання ретельно переконайтеся, що зарядний пристрій розміщено на стійкій, добре провітрюваній поверхні, подалі від води.
- Переконайтеся, що мережева напруга розетки відповідає характеристикам зарядного пристрою, зазначеним на заводській табличці (ніколи не підключайте його до іншої напруги), переконайтеся, що розетка знаходиться в оптимальному стані.
- Під час заряджання не накривайте зарядний пристрій і тримайте його у добре провітрюваному місці. НЕ закривайте вентиляційні решітки зарядного пристрою і НЕ кладіть його на м'яку поверхню, наприклад, ковдру або подушку. Переконайтеся, що вентиляційні решітки зарядного пристрою чисті.
- Ніколи не використовуйте акумулятори, які перегрілися під час заряджання, оскільки комірки акумулятора можуть бути небезпечно пошкоджені.
- Ніколи не заряджайте і не використовуйте перегріті акумулятори; якщо можливо, негайно замініть їх.
- Акумулятор оснащено захисним пристроєм, який блокує заряджання, якщо температура довкілля виходить за межі діапазону від 0 ℃ до +45 ℃.
- Акумулятор можна зарядити в будь-яку мить, навіть частково, без ризику пошкодження.
- Ніколи не розряджайте акумуляторну батарею повністю, повна розрядка акумуляторної батареї призведе до передчасного старіння комірок акумулятора.

⚠ УВАГА

Використовуйте тільки фірмові акумулятори. Використання не фірмових акумуляторів може призвести до пожежі та важких травм.

UA

8.3.2 Режим підзарядки (Мал. 11)

- Вставте вилку живлення зарядного пристрою в мережеву розетку. Світлодіодний індикатор (B) загориться зеленим кольором.
- Переконайтеся, що акумулятор сумісний із зарядним пристроєм. Вставте акумулятор у зарядний пристрій, як показано стрілкою на ілюстрації, переконайтеся, що він повністю зафіксований. Коли ви почуєте клацання, це означатиме, що він правильно вставлений і успішно встановлений. Якщо вилку зарядного пристрою підключено до розетки, зелений світлодіодний індикатор (B) почне блимати, вказуючи на початок заряджання.
- Акумулятор повністю заряджений, коли світлодіодні індикатори (E) горять постійним зеленим світлом.

⚠ УВАГА

Завжди від'єднуйте зарядний пристрій від електромережі, коли акумулятор повністю заряджений.

⚠ УВАГА

Якщо акумулятор не заряджається, перевірте, чи добре підключений кабель живлення. Якщо зарядити акумулятор не вдається, зверніться до авторизованого сервісного центру. Правильне заряджання акумулятора сприяє його правильній роботі. Акумулятор необхідно перезаряджати тоді, коли зменшується потужність приладу.

8.3.3 Легенда світлодіодних індикаторів зарядного пристрою (B, Мал. 11)

Світлодіодний дисплей	*Стан зарядного пристрою*
Зелене світло	Режим очікування
Зелене світло блимає	Йде зарядка
Червоне світло	Несправний зарядний пристрій
Червоне світло блимає	Неправильний захист акумулятора

8.3.4 Кінець заряджання

- Після завершення заряджання відключіть живлення.
- Натисніть кнопку (D, Мал. 11), щоб вийняти акумулятор.

8.4 ЗАПУСК МАШИНИ

⚠ УВАГА

Машина обладнана запобіжним контуром аварійного захисту для попередження несанкціонованого використання! Перед тим, як запускати машину, потрібно вставити запобіжний ключ (9, Мал. 1); виймайте його щоразу, коли перериваєте чи закінчуєте роботу.

UA

Перш ніж увімкнути машину, вставте акумулятор (A) у своє гніздо.

- Запускайте машину на вільній ділянці, де немає високої трави. Огляньте ділянку, яку збираєтесь скосити, і очистіть її від каміння, кісток, деревини тощо.
- Прочитайте правила безпеки, наведені в цій брошурі.
- Перед запуском двигуна перевірте, щоб лезо не торкалося будь-яких предметів.
- Запустіть двигун, як описано в інструкції, тримаючи ноги далеко від леза.

Запуск двигуна (Мал. 8)

Процедура запуску:

- Вставте запобіжний ключ (A) у гніздо (B).
- Натисніть кнопку увімкнення/вимкнення (A, Мал. 17) на дсиплеї.
- Натисніть кнопку-запобіжник(C, Мал. 8) і задійте важіль (D, Мал. 8).

⚠ УВАГА

З міркувань безпеки, у разі перегрівання акумулятор вимикається внаслідок спрацювання системи захисту. Вийміть акумулятор з машини і дайте охолонути. Після охолодження акумулятора можна повернути його на місце і продовжити роботу.

9 ВИКОРИСТАННЯ МАШИНИ

9.1 ЗАБОРОНЕНЕ ВИКОРИСТАННЯ

- Машину можна використовувати тільки для косіння трав'яного покриття у садах або приватних парках.
- Машину не можна використовувати для зрізання інших матеріалів, зокрема тих, що виступають над поверхнею землі, які вимагають підйому машини.
- Машину не можна використовувати для подрібнення гілок або твердіших, ніж трава, матеріалів.
- Машину не можна використовувати для всмоктування або збору з землі великих, пилуватих матеріалів, відходів будь-якого виду, піску або гравію.
- Машину не можна використовувати для згладжування рельєфу або нерівностей; лезо ніколи не має торкатися ґрунту.
- Машину не можна використовувати для перевезення, штовхання або протягування інших речей, візків тощо.

- До валу відбору потужності машини дозволяється приєднувати тільки приладдя або інструменти, надані виробником.

9.2 ПРАВИЛА РОБОТИ

UA

- Ніколи не використовуйте машину на мокрій траві або інших слизьких поверхнях. Міцно тримайте ручку двома руками. Ходіть і ніколи не біжіть.
- На похилій місцевості косіть, рухаючись поперек схилу. Ніколи не рухайтеся стрімко вгору або вниз; не косіть на занадто крутих схилах.
- Працюйте тільки при денному світлі або хорошому штучному освітленні.
- Завжди перевіряйте, щоб задній дефлектор завжди був правильно розташований.
- Якщо машина вдарилася о будь-який предмет, огляньте отримані пошкодження; ніколи не повертайтесь до роботи, не усунувши пошкоджень.
- Не нахиляйте машину під час запуску: відкритий ніж може завдати шкоди.
- Ніколи не стійте перед машиною, коли двигун працює.
- Зупиніть двигун, якщо вам доводиться перетинати стежку, садову доріжку та ін. , а також транспортувати машину з однієї ділянки на іншу.
- Зупиніть двигун і вийміть запобіжний ключ перед тим, як виймати травозбірник і розпочинати чищення отвору для вивантаження трави.
- Слідкуйте за стабільністю вашого робочого положення на схилах.
- Будьте особливо обережні, змінюючи напрямок руху на схилах.
- Переконайтеся, що використовуються лише оригінальні косильні пристрої.
- Особливо слідкуйте, щоб не рухатися в зворотному напрямку і не підтягати машину до себе.
- Ніколи не торкайтеся лез, не вийнявши запобіжного ключа (9, Мал. 1) і не дочекавшись повної зупинки леза.
- Ніколи не використовуйте машину, якщо травозбірник пошкоджений або вщерть заповнений травою.
- У разі аномальних вібрацій: огляньте пошкодження, замініть пошкоджені деталі та перевірте і, за потреби, затягніть ослаблені компоненти.

9.3 МОБІЛЬНИЙ ДОДАТОК

9.3.1 Підключіть машину до додатку.

Увімкніть машину. Синій індикатор горить постійно, коли з'єднання з мобільним пристроєм встановлено. Пошук можна відновити, вийнявши та знову вставивши акумулятор. Для отримання більш детальної інформації зверніться до інструкцій у спеціальному додатку (Oleo-Mac Hub - Efco Hub). Додаток є безкоштовним для мобільних пристроїв і надає розширені функції (додаткова інформація про машину, деталі, довідка, частини машини та технічне обслуговування). Машини з інтегрованою бездротовою технологією можуть підключатися до мобільних пристроїв і вмикати додаткові функції.

9.3.2 Використання програми вперше

1. Завантажте додаток на свій мобільний пристрій.
2. Зареєструйтеся в додатку.
3. Дотримуйтесь інструкцій для підключення та реєстрації машини.

UA

ЗАУВАЖЕННЯ

Додаток Oleo-Mac Hub - Efco Hub доступний для завантаження на всіх ринках. Зверніться до авторизованого сервісного центру для отримання додаткової інформації.

9.4 РЕГУЛЯТОР ВИСОТИ ЗРІЗУ

⚠ УВАГА

Завжди вимикайте двигун, коли необхідно відрегулювати висоту скошування.

Поверніть важіль (Мал. 9) праворуч або ліворуч, щоб опустити або підняти машину.

9.5 ІНДИКАТОР ЗАПОВНЕННЯ ТРАВОЗБІРНИКА

Над травозбірником встановлено дефлектор-індикатор рівня заповнення. Коли дефлектор підіймається вгору (A, Мал. 14), це означає, що травозбірник заповнюється. Коли дефлектор опущений (B, Мал. 14), це, навпаки, означає, що травозбірник повний і його слід випорожнити.

9.6 МУЛЬЧУВАННЯ

На тример серійно встановлено відвал для мульчування. Ця конфігурація дозволяє вибирати між трьома різними способами скошування трави:

1. **З встановленим мішком-травозбірником:** відвал для мульчування дозволяє краще подрібнювати скошену траву для кращого завантаження мішка.
2. **Зі знятим мішком-травозбірникм і закритим заднім дефлектором**: відвал для мульчування дозволяє добре подрібнити скошену траву і скинути її безпосередньо на землю.
3. **Мульчування:** щоб виконати власне мульчування, необхідно встановити мульчуючу кришку (C, Мал. 18, Мал. 19) для максимального подрібнення скошеної трави. Мульчуюча кришка (C, Мал. 18, Мал. 19) артікул 66110828R встановлюється в отвір під заднім дефлектором (D).

Вказівки щодо скошування трави з мульчуванням

При використанні тримера з мульчуванням трава не повинна перевищувати висоту 5-6 см. Однак не рекомендується використовувати занадто низьку висоту тримера. Недотримання цих правил може погіршити ефект мульчування, а у важких випадках призвести до зупинки двигуна.

9.7 ВИКИДАННЯ З БІЧНИМ ДЕФЛЕКТОРОМ (ТІЛЬКИ ДЛЯ МОДЕЛЕЙ, ЯКІ НИМ ОСНАЩЕНІ)

Якщо оператор бажає не збирати траву, а викидати її на землю, в комплекті з машиною поставляється бічний дефлектор (Мал. 20).

UA

Для використання бокового викиду необхідно зняти мішок-траозбірник і встановити мульчувальну кришку (див. розділ 9.6 *Мульчування*).

Щоб встановити бічний дефлектор (A, Мал. 22), натисніть на запобіжник (E, Мал. 21), підніміть бічний люк (B) і зафіксуйте два язички (C, Мал. 22, Мал. 23) на штифті (D). Потім відпустіть люк (B, Мал. 24), пружина якого буде утримувати дефлектор (A) на місці.

⚠ УВАГА

Неправильний монтаж комплекту дефлектора бічного викиду може призвести до серйозних травм оператора або сторонніх осіб.

⚠ УВАГА

Знімаючи пристрій бічного викиду, переконайтеся, що люк належним чином закритий за допомогою спеціальної засувки.

9.8 СКОШУВАННЯ (ТІЛЬКИ ТЯГОВІ МОДЕЛІ)

Щоб розпочати просування, приведіть важіль тяги (A) в контакт з руків'ям (B, Мал. 25).

10 ЗУПИНКА ДВИГУНА

Відпустіть робочий важіль (D, Мал. 8).

Після завершення роботи видаліть запобіжний ключ (A, Мал. 8).

⚠ УВАГА

Після відпускання важеля (D) електричний двигун та лезо продовжують обертатися ще протягом 3 секунд!

⚠ УВАГА

Щоб зупинити лезо, просто відпустіть важіль управління (D, Мал. 8). Щоб вимкнути дисплей, натисніть кнопку увімкнення/вимкнення.

⚠ УВАГА

Перед кожним використанням машини перевірте, чи відпускання робочого важеля викликає зупинку двигуна протягом декількох секунд. Періодично звертайтесь до уповноваженого сервісного центру, щоб перевірити час зупинки леза.

11 ТЕХНІЧНЕ ОБСЛУГОВУВАННЯ

⚠ УВАГА

- **Під час технічного обслуговування завжди надягайте захисні рукавички.**
- **Не виконуйте будь-яких операцій, доки двигун або акумулятор не охолоне. Зупиніть машину і дайте їй охолонути. Виконуйте технічне обслуговування з вимкненим двигуном і вийнятим акумулятором.**
- **Брак технічного обслуговування або його неправильне виконання, знімання або модифікація пристроїв захисту та/або використання неоригінальних запчастин може призвести до отримання оператором та присутніми важких або смертельних травм.**

UA

⚠ УВАГА

Уважно прочитайте також керівництво з експлуатації й технічного обслуговування акумулятора та зарядного пристрою!

⚠ УВАГА

Перед чищенням або ремонтом зупиніть двигун, відключіть акумулятор і вийміть запобіжний ключ.

11.1 ОХОЛОДЖЕННЯ ДВИГУНА

Щоб запобігти перегріванню й пошкодженню двигуна, потрібно слідкувати, щоб вентиляційні решітки, через які поступає повітря, були чистими і вільними від трави та відходів.

11.2 ПОВОДЖЕННЯ З АКУМУЛЯТОРОМ

11.2.1 Технічне обслуговування й зберігання акумулятора

⚠ УВАГА

Уважно прочитайте також керівництво з експлуатації й технічного обслуговування акумулятора та зарядного пристрою!

- Зберігайте акумуляторну батарею в недоступному для дітей, темному, сухому місці, при температурі від 0 до 23 °C, за відсутності пилу або агресивної атмосфери. Не зберігайте її під прямими сонячними променями.
- Зберігайте та транспортуйте акумуляторну батарею в оригінальній упаковці.
- Тримайте невикористані акумулятори подалі від затискачів, монет, ключів, цвяхів, гвинтів та інших металевих предметів, які можуть спричинити коротке замикання між контактами. Не допускайте короткого замикання акумуляторної батареї.
- Зберігайте акумуляторні батареї впорядковано. Не зберігайте їх безладно в контейнері, наприклад, у коробці або шухляді, де вони можуть замкнутись між собою або іншими металевими предметами. Коротке замикання між контактами акумуляторної батареї може призвести до опіків або пожежі. У результаті замикання контактів може виникнути займання та пожежа.

- Не допускайте потрапляння пилу та бруду у вентиляційний отвір акумуляторної батареї. Очищайте акумуляторну батарею сухою м'якою ганчіркою. У разі стійких забруднень використовуйте злегка вологу ганчірку.
- Регулярно перевіряйте акумуляторну батарею. У разі виявлення видимих пошкоджень, ознак зносу або інших проблем припиніть використання акумуляторної батареї та зверніться до авторизованого сервісного центру.
- Не залишайте акумуляторну батарею невикористаною на зарядному пристрої протягом тривалого періоду часу. Зберігайте акумуляторну батарею в оригінальній упаковці або в іншому сухому місці.
- Якщо акумуляторна батарея не використовується протягом тривалого періоду часу, повністю зарядіть її на час першого зберігання та кожні 15 – 30 днів після цього, щоб запобігти погіршенню стану та пошкодженню.
- У разі перезарядження або перегрівання акумулятор автоматично відключається ланцюгом захисту з міркувань безпеки. Від'єднайте зарядний пристрій від розетки та вийміть акумулятор. Дайте акумулятору повністю охолонути. Після того, як акумулятор охолоне, процедуру заряджання можна відновити.

11.3 ТЕХНІЧНЕ ОБСЛУГОВУВАННЯ КОСИЛЬНОГО ПРИСТРОЮ

⚠ УВАГА

Перед чищенням або ремонтом зупиніть двигун, відключіть акумулятор і вийміть запобіжний ключ.

⚠ УВАГА

Поводьтеся з лезами дуже обережно. Завжди носіть захисні рукавиці.

⚠ УВАГА

Деформоване або зношене лезо потрібно замінити.

- Завжди тримайте різальний пруг леза добре нагостреним.
- Тупе лезо не дозволить вам отримати хорошу якість косіння.

11.4 ЛЕЗО

⚠ УВАГА

Перевіряйте стан леза, надягнувши захисні рукавички. Будьте уважні, оскільки леза можуть обертатися, навіть якщо двигун вимкнено.

⚠ УВАГА

Періодично перевіряйте, чи болт (A, Мал. 15) було закручено на 25 Нм (2,5 кг/м).

Якщо з часом якість скошування є незадовільною, то ймовірно, потрібно нагострити леза. Погано нагострене лезо смикає траву, що викликає жовтіння газону. Якщо леза пошкоджені або викривлені, їх необхідно замінити.

- Гостріння лез є дуже тонкою операцією. Якщо не підтримувати бездоганного балансування лез, можуть виникати аномальні вібрації з наступним ослабленням кріплення лез і небезпечними наслідками для оператора.
- Леза мають бути встановлені правильно. Помилковий монтаж може призвести до неправильного закручування кріпильних елементів з їх наступним ослабленням під час роботи й небезпечними наслідками для оператора.

UA

Тому збалансування та заміну лез мають виконувати фахівці нашого **авторизованого сервісного центру**.

УВАГА

Ніж для мульчування повинен бути встановлений так, як показано в Мал. 15. Щоб переконатися, що лезо встановлено правильно, переконайтеся, що ви бачите маркування та код, вибиті на лезі.

УВАГА

Не зварюйте пошкодженні косильні пристрої та не переробляйте їх, намагаючись полагодити. Такі операції можуть викликати відрив косильних пристроїв з наступним завданням важких або смертельних травм.

УВАГА

Заміняйте завжди також болт (A, Мал. 15) і шайбу (B).

11.5 ТРАВОЗБІРНИК

УВАГА

Зупиніть двигун і вийміть запобіжний ключ (9, Мал. 1) перед тим, як виймати травозбірник і розпочинати чищення отвору для вивантаження трави.

Частіше перевіряйте, чи правильно встановлено і чи не пошкоджено кошик.

Перевіряйте, чи не засмічена сітка травозбірника; якщо засмічена, промийте травозбірник водою і дайте йому повністю висохнути, потім зберіть його знову.

Якщо продовжувати працювати з пошкодженим кошиком або засміченою решіткою, кошик не можна буде повністю заповнити.

Якщо працювати з вимитим, але ще вологим травозбірником, сітки будуть засмічуватися бистріше.

11.6 ТЕХОГЛЯД

У кінці сезону в разі інтенсивної експлуатації та кожних два роки в разі звичайної експлуатації необхідно звертатися до фахівця сервісного центру для проведення повного техогляду.

Знайдіть найближчий до вас авторизований сервісний центр за адресою: https://www.myemak.com/int/filiali-e-distributori/distributori.

UA

⚠ УВАГА

- **Всі роботи з технічного обслуговування, не описані в цьому посібнику з експлуатації, мають виконуватися фахівцями авторизованого сервісного центру. Пам'ятайте, що для забезпечення безперервної та справної роботи двигуна заміну деталей слід проводити, використовуючи тільки ОРИГІНАЛЬНІ ЗАПЧАСТИНИ.**
- **Внесення змін без згоди виробника та використання неоригінальних запчастин може призвести до отримання оператором та присутніми важких або смертельних травм, а також призвести до негайної втрати гарантії.**

- Заміняйте зношені або пошкоджені деталі.
- Після кожного використання машини очищайте нижню частину від залишків трави.
- Завжди тримайте лезо гострим.
- Тупе лезо не дозволить вам отримати хорошу якість косіння.

11.7 ТАБЛИЦЯ ТЕХНІЧНОГО ОБСЛУГОВУВАННЯ

Наголошуємо, що наведений графік технічного обслуговування передбачає експлуатацію за звичайних робочих умов. ***Якщо умови повсякденної експлуатації виявляються суворішими, інтервали між операціями з технічного обслуговування слід відповідно скоротити.***		***Перед кожним використанням***	***Після кожного простою***	***Щотижня***	***В разі зносу чи пошкодження***
Повністю машина	Оглянути: протікання, пошкодження і знос	x	x		
Перевірка: стартер і важіль акселератора (тільки для моделей з ними)	Перевірити роботу	x	x		
Лезо	Оглянути: пошкодження і знос	x	x		
	Замінити				x
Стопор леза	Перевірити справну роботу	x			
	Замінити				x
Усі доступні гвинти і гайки	Оглянути й затягнути			x	
Травозбірник і задній дефлектор	Перевірити чи не зношені і не пошкоджені	x	x		

12 ТРАНСПОРТУВАННЯ

- Для полегшення транспортування руків'я можна скласти, див. 6.3 *Складання руків'я*. Зі складеним руків'ям машину можна поставити вертикально.
- Зніміть травозбірник.

- Транспортуйте машину з вимкненим двигуном.

⚠ УВАГА

Під час перевезення машини на транспортному засобі перевірте, щоб вона була правильно та надійно закріплена за допомогою ременів. Вийміть запобіжний ключ (9, Мал. 1), але не від'єднуйте акумулятор. Машина повинна транспортуватися в горизонтальному положенні або у вертикальному положенні зі складеним руків'ям. Також переконайтеся, що не порушуються чинні правила транспортування таких машин.

13 ЗБЕРІГАННЯ

⚠ УВАГА

Уважно прочитайте також керівництво з експлуатації й технічного обслуговування акумулятора та зарядного пристрою!

⚠ УВАГА

Після кожного використання машини очищайте нижню частину, категорично не застосовуючи струменів води (Мал. 16).

⚠ УВАГА

Перед чищенням або ремонтом зупиніть двигун, відключіть акумулятор і вийміть запобіжний ключ.

- Перевірте стан машини.
- Перевірте, щоб всі болти і гайки були міцно затягнені.
- Нанесіть мастило або моторну оливу на частини, схильні до іржавіння.
- Розмістіть машину в сухому місці, бажано з бетонною підлогою. Щоб захистити тример від впливу вологості, її можна поставити на дошки або на металевий лист.
- Процедура введення в експлуатацію після зимового зберігання тотожна стандартній процедурі запуску машини (8 *Запуск*).
- Ніколи не залишайте машину в місцях, де можуть накопичуватися пари пального, тому що вони можуть спричинити пожежу.
- Перш ніж помістити машину в закрите приміщення, дайте двигуну охолонути.

Для полегшення зберігання руків'я можна скласти, див. 6.3 *Складання руків'я*. Зі складеним руків'ям машину можна поставити вертикально.

14 ЗАХИСТ ДОВКІЛЛЯ

Захист довкілля має бути важливим та пріоритетним аспектом експлуатації машини, мета якого – покращення суспільства й довкілля, у якому ми живемо.

- Намагайтеся не порушувати спокою людей, що вас оточують.
- Суворо дотримуйтесь місцевих нормативів щодо утилізації скошеного матеріалу.

- Суворо дотримуйтесь місцевих правил щодо утилізації пакувальних матеріалів, мастил, бензину, акумуляторів, фільтрів, зношених компонентів або будь-яких елементів із сильним впливом на довкілля. Ці відходи не можна викидати у сміттєві контейнери, їх потрібно окремо відвозити до спеціальних центрів збору відходів, які забезпечать їх перероблення.

UA

14.1 ДЕМОНТАЖ ТА УТИЛІЗАЦІЯ

Після виведення машини з експлуатації не залишайте її у довкіллі, а відвезіть до центру збору відходів.

Більшу частину матеріалів, з яких виготовлено машину, можна переробити; всі металеві частини (сталь, алюміній, латунь) можна здати в пункт приймання металобрухту. По додаткову інформацію зверніться до місцевої служби збору відходів. Під час утилізації відходів, отриманих внаслідок виведення з експлуатації машини, потрібно з турботою ставитися до охорони довкілля, уникаючи забруднення ґрунту, повітря та води.

У будь-якому разі потрібно дотримуватись вимог чинного місцевого законодавства.

Під час утилізації пристрою необхідно знищити етикетку з маркуванням ЄС та цей посібник.

15 ТЕХНІЧНІ ХАРАКТЕРИСТИКИ

	Gi 548 P - LRi 548 P	***Gi 548 V - LRi 548 V***	***Gi 553 V - LRi 553 V***
Ширина скошування	46 см	46 см	51 см
Тяга	поштовхом	тяга	тяга
Напруга	56 В пост. струму	56 В пост. струму	56 В пост. струму
Висота зрізу	мін. 18 мм - макс. 60 мм		
Об'єм збірника	70 ℓ	70 ℓ	70 ℓ
Вага	25 кг	27 кг	29 кг

Радіомодуль

Частотний діапазон	Діапазон ISM 2,4 **ГГц**
Максимальна передана потужність	1 **мВт**
Дальність дії сигналу	Приблизно 10 **м**

ЗАУВАЖЕННЯ

Сила сигналу залежить від умов довкілля та мобільного терміналу. Дальність дії може сильно залежати від зовнішніх умов, зокрема від приймача. У закритих приміщеннях і за наявності металевих перешкод (наприклад, стін, полиць, валіз) радіус дії може значно скоротитися.

Шумові випромінювання та вібрації

		Довідковий стандарт	*Gi 548 P - LRi 548 P*	*Gi 548 V - LRi 548 V*	*Gi 553 V - LRi 553 V*
Звуковий тиск[1] **L_{pA}av**	дБ (A)	EN IEC 62841-4-3	81,6	81,6	81,0
Похибка	дБ (A)		1,51	1,51	1,83
Виміряний рівень звукової потужності[1]	дБ (A)	2000/14/EC	94	94	93
Похибка	дБ (A)		0,6	0,6	0,81
Гарантований рівень звукової потужності **L_{WA}**	дБ (A)	2000/14/EC	96	96	95
Рівень вібрації[1] [2]	м/с^2	EN IEC 62841-4-3	< 2.5 (ЛІВ) < 2.5 (ПРАВ)	< 2.5 (ЛІВ) < 2.5 (ПРАВ)	< 2.5 (ЛІВ) < 2.5 (ПРАВ)
Похибка	м/с^2	EN 12096	1.5 (ЛІВ) 1.5 (ПРАВ)	1.5 (ЛІВ) 1.5 (ПРАВ)	1.5 (ЛІВ) 1.5 (ПРАВ)

[1] Значення при максимальній швидкості 3000 об/хв.
[2] Заявлене значення загальної вібрації та заявлені значення рівня шуму отримано за стандартним методом випробування і може бути використане для порівняння однієї машини з іншою; загальне значення заявленої вібрації та заявлені значення рівня шуму також може бути використане для попереднього оцінювання впливу.

⚠ УВАГА

Значення рівня шуму та вібрації під час фактичного використання електричної машини можуть відрізнятися від заявлених значень внаслідок способу використання машини та, зокрема, оброблюваної частини.

Заходи безпеки для захисту оператора мають бути розроблені, зважаючи на оцінювання впливу в реальних умовах використання (з урахуванням усіх параметрів робочого циклу, як-от час, протягом якого машина вимкнена чи залишається не активною після пуску).

16 ДЕКЛАРАЦІЯ ПРО ВІДПОВІДНІСТЬ

UA

Я, що підписався нижче,	**EMAK spa via Fermi, 4 - 42011 Bagnolo in Piano (RE) ITALY**

заявляю під свою відповідальність, що обладання:

1. Назва виробу:	**АКУМУЛЯТОРНИЙ ТРИМЕР LI-ION.**
2. Марка: / Тип:	**OLEO-MAC Gi 548 P - Gi 548 V - Gi 553 V / EFCO LRi 548 P - LRi 548 V - LRi 553 V**
3. серійний номер:	**C06 XXX 0001 - C06 XXX 9999 (OM Gi 548 V)/ C07 XXX 0001 - C07 XXX 9999 (EF LRi 548 V)/ C08 XXX 0001 - C08 XXX 9999 (OM Gi 553 V)/ C09 XXX 0001 - C09 XXX 9999 (EF LRi 553 V)/ C19 XXX 0001 - C19 XXX 9999 (OM Gi 548 P)/ C20 XXX 0001 - C20 XXX 9999 (EF LRi 548 P)**
відповідає вимогам Директиви / Регламенту зі змінами та доповненнями:	**2006/42/EC – 2014/30/EU – 2011/65/EC – 2014/53/UE – 2000/14/EC додаток I № 32**
відповідає вимогам наступних гармонізованих норм:	**EN 62841-1:2015+AC:2015+A11:2022 - EN IEC 62841-4-3:2021+A11:2021 - EN IEC 55014-1:2021 - EN IEC 55014-2:2021 - EN 62233:2008 - ETSI EN 301 489 - 1 V2.2.3 - 2019 - ETSI EN 301 489 - 17V3.2.4 - 2020 - ETSI EN 300 328 V2.2.2 - 2019**
Тип косильного пристрою:	**Ротаційний диск**
Ширина скошування:	**46 см (Gi 548 P - LRi 548 P - Gi 548 V - LRi 548 V)** **51 см (Gi 553 V - LRi 553 V)**
Виміряний рівень звукової потужності:	**94 дБ(A) (Gi 548 P - LRi 548 P - Gi 548 V - LRi 548 V)** **93 дБ(A) (Gi 553 V - LRi 553 V)**
Гарантований рівень звукової потужності:	**96 дБ(A) (Gi 548 P - LRi 548 P - Gi 548 V - LRi 548 V)** **95 дБ(A) (Gi 553 V - LRi 553 V)**
Процедури, застосовані для оцінки відповідності:	**Додаток VI Процедура 1 - 2000/14/EC**
Назва й адреса Нотифікуючого органа:	**Eurofins Product Testing Italy S.r.l. via Courgnè, 21 – 10156 Torino (TO) – Italy n° 0477**
Виготовлено в:	**Bagnolo in piano (RE) Italy - via Fermi, 4**
Дата:	**16.09.2024**
Технічна документація зберігається в:	**Адміністративному відділі - Технічний керівник**

Луїджі Бартолі (Luigi Bartoli) - ГЕНЕРАЛЬНИЙ ДИРЕКТОР

17 ГАРАНТІЙНИЙ СЕРТИФІКАТ

Цей виріб розроблено і виготовлено відповідно до найсучасніших виробничих технологій. Фірма виробник надає гарантію на строк 24 місяці з дня придбання приладу за умови його використання в приватних цілях/хобі. Гарантія обмежується 12 місяцями у разі його професійної експлуатації.

UA

Загальні гарантійні умови

1. Гарантійний термін установлюється, починаючи з моменту придбання даного виробу. Виробник, через власну торговельну мережу й мережу центрів технічної підтримки, забезпечує безоплатну заміну деталей, що мають дефекти вихідних матеріалів або виготовлення. Договір гарантії не порушує законних прав покупців, передбачених цивільним кодексом, щодо наслідків дефектів або браку проданого виробу.
2. Технічний персонал фірми виконає гарантійні роботи максимально швидко протягом часу, необхідного для організаційних заходів.
3. **Для одержання гарантійного обслуговування необхідно пред'явити уповноваженому персоналу заповнений гарантійний талон (наведений нижче) з печаткою дилера, а також рахунок-фактуру або обов'язковий фіскальний чек, що підтверджує дату покупки.**
4. Виріб не підлягає гарантійному обслуговуванню за таких умов:
   - Очевидного невиконання технічного обслуговування виробу,
   - Порушення умов експлуатації виробу або його перероблення,
   - Використання невідповідного палива або мастила,
   - Використання запчастин або приладдя, що не є оригінальними,
   - Самостійного ремонту виробу або ремонту в неавторизованій майстерні.
5. Фірма-виробник не надає гарантії на витратні матеріали та деталі, для яких властивий нормальний знос в умовах експлуатації.
6. Гарантія не передбачає вдосконалення або поліпшення виробу.
7. Гарантія не покриває налагодження і техобслуговування, навіть якщо така потреба виникла під час гарантійного терміну.
8. Претензії щодо пошкоджень, заподіяних при транспортуванні, слід негайно пред'являтися перевізнику, інакше умови гарантії можуть бути анульовані.
9. Для двигунів інших марок (Briggs & Stratton, Tecumseh, Kawasaki, Honda, та ін.), встановлених на наших виробах, зберігається гарантія їхніх виробників.
10. Гарантія не поширюється на прямі або непрямі збитки, завдані людям або майну внаслідок несправності пристрою або його вимушеного простою.

МОДЕЛЬ

_____

СЕРІЙНИЙ НОМЕР _____

ПОКУПЕЦЬ

_____

_____

_____

Не надсилати окремо! Додати до заявки на надання гарантійної технічної допомоги

ДАТА

_____

ПРОДАВЕЦЬ

18 УСУНЕННЯ НЕСПРАВНОСТЕЙ

UA

⚠ УВАГА

- **Завжди зупиняйте машину та від'єднуйте запобіжний ключ перед початком виконання будь-яких коригувальних випробувань, перелічених у таблиці нижче, за винятком випадків, коли їх виконання необхідне для роботи машини.**
- **Якщо після перевірок усіх можливих причин несправність залишається, зверніться до уповноваженого сервісного центру. В разі виявлення несправності, не вказаній у таблиці, зверніться до уповноваженого сервісного центру.**

⚠ УВАГА

Ніколи не намагайтеся відремонтувати машину, не маючи спеціальних технічних засобів та знань. Будь-який погано виконаний ремонт призводить до негайної втрати гарантії та припинення відповідальності виробника.

⚠ УВАГА

Уважно прочитайте також керівництво з експлуатації й технічного обслуговування акумулятора та зарядного пристрою!

НЕСПРАВНІСТЬ	*МОЖЛИВІ ПРИЧИНИ*	*УСУНЕННЯ*
Двигун не заводиться або глохне через декілька секунд після заведення.	Акумулятор розряджений або встановлений неправильно (тільки для моделей з ними)	Зарядіть або правильно встановіть акумулятор.
	Пошкоджено електричний кабель.	Зверніться до уповноваженого сервісного центру для заміни акумулятора.
	Спрацював аварійний вимикач через перегрівання двигуна.	Зачекайте кілька хвилин перед повторним запуском
	Не вставлено запобіжний ключ.	Перевірте і/або вставте.
	Пошкоджено мікровимикач пускового важеля	Зверніться до уповноваженого сервісного центру.
	Пошкоджений акумулятор.	Зверніться до уповноваженого сервісного центру.
Двигун заводиться і працює, але лезо не обертається. **УВАГА! Ніколи не торкайтеся ножа, коли двигун працює.**		Негайно вимкніть двигун і зверніться до уповноваженого сервісного центру.

Mod. 54350195-rev.2 - Lug/2024

Emak S.p.A.
42011 Bagnolo in Piano (RE) Italy
www.myemak.com
www.youtube.it/EmakGroup